ԲԱՑԱՏՐԱԳԻՐ

Ըստ ԵՔ-ԲԸԱԾՁԲ-16/136-1 պայմանագրի առաջադրանքի կատարվել է «ք. Երևան, Աջափնյակ վարչական շրջանի Լենինգրադյան 32 շենքի բակում խաղահրապարակի կառուցման աշխատանքներ» օբյեկտի աշխատանքային նախագիծը: Նախագիծը համապատասխանում է տվյալ ժամանակահատվածում ՀՀ-ում գործող նորմերին և ստանդարտներին:

Նախագիծը բաղկացած է 3 մասից՝

- Ճարտարապետաշինարարական
- Էլեկտրատեխնիկական մաս
- Ռոռգում

1. Ճարտարապետաշինարարական

Նախագծով նախատեսված է կատարել հետևյալ հիմնական շինարարական աշխատանքները.

1. Ապամոնտաժել առկա մետաղական զրուցարանները, առկա նստարաններն ու աղբամանները, մետաղական խողովակներն ու ցանկապատերը:
2. Քանդել նախագծով նշված քարե և մետաղական շինությունները:
3. Քանդել ասֆալտբետոնե ծածկույթը նոր տեղադրվող 300x150մմ չափերով բետոնե եզրաքարերի պարագծով:
4. Ապամոնտաժել առկա եզրաքարերը:
5. Քանդել առկա բետոնե հարթակները:
6. Իրականացնել հողային աշխատանքներ՝ եզրաքարերի տեղադրման, բետոնե սալերից հարթակների կառուցման և խաղահրապարակների համար:
7. Իրականացնել նոր անցուղիներ բետոնե ձևավոր սալիկներից:
8. Տեղադրել նոր բետոնե եզրաքարեր՝ 300x150մմ և 200x100մմ չափերով, նոր նստարաններ, մետաղական աղբամաններ, նոր զրուցարաններ:
9. Իրականացնել նոր բետոնե հենապատեր նախագծով նշված հատվածներում:
10. Վերականգնել առկա բետոնե հենապատերը նախագծով նշված հատվածներում:
11. Սվաղել տարածքում առկա շինությունների պատերը և առկա հենապատերը:
12. Մանկական խաղահրապարակներում նախատեսել գլաքարի /կապույտ ավազ/ լիցք 10սմ հաստությամբ:
13. Կառուցել նոր ե/բետոնե աստիճաններ և հարթակներ, երեսպատել բազալտե սալիկներով:
14. Իրականացնել նոր մետաղական ճաղաշարեր:
15. Կանաչ տարածքներում իրականացնել սևահողի լիցք և սերմի ցանք:
16. Նոր տեղադրված եզրաքարերի պարագծով վերականգնել վնասված ասֆալտբետոնե շերտը:
17. Տեղադրել նոր ցայտաղբյուր:

2. Էլեկտրատեխնիկական մաս

1. Տեղադրել նոր լուսավորության սյուներ:
2. Ըստ նախագծի իրականացնել հաղորդալարերի և մալուխների մոնտաժման աշխատանքները:

3. Ռոռգում

Նախագծով նախատեսվում է 100.0մ D40-D50 տրամագծի պողպատե խողովակաշարից ռոռգման ցանցի իրականացում: Միացումը կիրականացվի գոյություն ունեցող ռոռգման Φ150մմ գծից: Ցանցը փակուղային է, նախատեսվում է թվով 10 ջրթող հանգույցների իրականացում, և 2 դատարկման հանգույցի իրականացում: Ռոռգման եղանակը մակերեսային է:

1. Մասնակիցների «Աշխատանքային ռեսուրսներ» և «Տեխնիկական միջոցներ», «Մասնագիտական փորձառություն» որակավորման չափանիշներին ներկայացվող պահանջները

- «Աշխատանքային ռեսուրսներ» որակավորման չափանիշ - մասնակցի աշխատակազմում պետք է ընդգրկված լինեն առնվազն

Հ/Հ	Անվանումը	/որակավորումը, ոլորտը/	Քանակը /մարդ/	Աշխատանքային փորձ
1	Աշխղեկ	բարձրագույն կրթությամբ ինժեներ-շինարար / քաղաքաշինական և արդյունաբերական շինարարություն	1	3 տարի
2	Զոդող	ցանկացած	1	3 տարի
3	էլեկտրիկ	ցանկացած	1	3 տարի
4	Բանվոր	ցանկացած	3	-

«Տեխնիկական միջոցներ» որակավորման չափանիշ – մասնակիցը պետք է ունենա հետևյալ տեխնիկական միջոցները.

Տեխնիկական միջոցի անվանումը	Տիպը	Պահանջվող քանակը
Ավտոհինգնաթափ, բեռն. առնվազն 8տ	ցանկացած	2
Ավտոմոբիլային ամբարձիչ /автовышка/	ցանկացած	1
Հետահատ մուրճ	ցանկացած	1
Ջեռքի տոփանիչ	ցանկացած	1

2. Աշխատանքների կատարման համար պահանջվող լիցենզիան

աշխատանքների համար պահանջվում է հետևյալ լիցենզիայի տեսակները.
շինարարության իրականացում ըստ քաղաքաշինության հետևյալ ոլորտի՝

-ԸՆԱԿԵԼԻ ՀԱՍԱՐԱԿԱԿԱՆ ԵՎ ԱՐՏԱԴՐԱԿԱՆ
-ԷՆԵՐԳԵՏԻԿ
-ՀԻԴՐՈՏԵԽՆԻԿԱԿԱՆ

3. ԺԱՄԿԵՏՆԵՐ

Կապալի օբյեկտի, դրա առանձին մասերի (կոնստրուկցիաներ և այլն) և օգտագործված նյութերի երաշխիքային

Հ/Հ	Նյութերի տեսակները	Երաշխիքային նվազագույն ժամկետ (տարի)
1	Քար	20
2	Մետաղ	30
3	Գաջ	20
4	Ցեմենտ	20
5	Ավազ	20
6	Երեսպատման սալեր	10
7	Խողովակ	30
8	Մալուխ	25

ԵՔ, ԷԼ ԵՎ Ռ ՏԵՍԱԿԱՆԻՇԻ ՀԻՄՆԱԿԱՆ ԼՐԱԿԱԶՄԻ ԱՇԽԱՏԱՆՔԱՅԻՆ ԳԾԱԳՐԵՐԻ ՑԱՆԿ

Հ/Հ	ԱՇԽԱՏԱՆՔԻ ԱՆՎԱՆՈՒՄԸ	Թերթի համարը
	ՃԱՐՏԱՐԱՊԵՏԱՇԻՆԱՐԱՐԱԿԱՆ ՄԱՍ	
1	ԲԱՑԱՏՐԱԳԻՐ, ԱՆՎԱՆԱՑԱՆԿ, ՏԵԽՆԻԿԱԿԱՆ ՄԱՍՆԱԳԻՐ	ՃԾ-1
2	ԱՇԽԱՏԱՆՔԱՅԻՆ ԾԱՎԱԼՆԵՐ	ՃԾ-2
3	ՕԲՅԵԿՏԻ ՏԵՂԱԴԻՐՔԱՅԻՆ ՀԱՏԱԿԱԳԻԾ, ՇԻՆԱՐԱՐԱԿԱՆ ԱՇԽԱՏԱՆՔՆԵՐԻ ԿԱՏԱՐՄԱՆ ԺԱՄԱՆԱԿԱՑՈՒՅՑ, ԼՈՒՍԱՆԿԱՐՆԵՐ	ՃԾ-3
4	ՏԱՐԱԾՔԻ ԳԵՈԴԵԶԻԱԿԱՆ ՀԱՆՈՒՅԹ, Մ 1:200	ՃԾ-4
5	ԱՊԱՄՈՆՏԱԺՄԱՆ ԱՇԽԱՏԱՆՔՆԵՐԻ ՀԱՏԱԿԱԳԻԾ, Մ 1:200	ՃԾ-5
6	ԲԱՐԵԿԱՐԳՄԱՆ ԱՇԽԱՏԱՆՔՆԵՐԻ ՀԱՏԱԿԱԳԻԾ, Մ 1:200	ՃԾ-6
7	ԲԱՐԵԿԱՐԳՄԱՆ ԱՇԽԱՏԱՆՔՆԵՐԻ ՀԱՏԱԿԱԳԻԾ, ԱՇԽԱՏԱՆՔՆԵՐԻ ԾԱՎԱԼՆԵՐ, Մ 1:200	ՃԾ-7
8	ՄԵՏԱՂԱԿԱՆ ՆՍՏԱՐԱՆ, ՆՅՈՒԹԱԾԱԽՍԻ ՄԱՍՆԱԳԻՐ	ՃԾ-8
9	ՄԵՏԱՂԱԿԱՆ ՆՍՏԱՐԱՆԻ ՀԻՄՔ, ՆՅՈՒԹԱԾԱԽՍԻ ՄԱՍՆԱԳԻՐ	ՃԾ-9
10	ՄԵՏԱՂԱԿԱՆ ԱՂԲԱՄԱՆ, ՆՅՈՒԹԱԾԱԽՍԻ ՄԱՍՆԱԳԻՐ	ՃԾ-10
11	ՄԵՏԱՂԱԿԱՆ ՃԱՂԱՇԱՐԻ ԴՐՎԱԳ, Մ 1:20, ՀԱՆԳՈՒՅՑ «Ա», Մ 1:10, ՄԱՍՆԱԳԻՐ	ՃԾ-11
12	ԶՐՈՒՅԱՐԱՆ ՄԵՂԱՆՈՎ, ՄԱՍՆԱԳՐԵՐ	ՃԾ-12
13	ՄԵՏԱՂԱԿԱՆ ՆՍՏԱՐԱՆ, ՄԵՏԱՂԱԿԱՆ ՄԵՂԱՆ, ՀԱՆԳՈՒՅՑ, ՄԱՍՆԱԳՐԵՐ	ՃԾ-13
14	ԲԵՏՈՆԵ ՀԵՆԱՊԱՏԻ ՓՈՎԱԾՔ H=1.0Մ, ԿՏՐՎԱԾՔ 1-1, Մ 1:40, Ե/Բ ԱՍՏԻՃԱՆԻ ԵՎ ՀԱՐԹԱԿԻ ՏԻՊԱՅԻՆ ԿՏՐՎԱԾՔ, Մ 1:25	ՃԾ-14
15	ԳՐԱՆԻՏԵ ՑԱՅՏԱՂԲՅՈՒՐԻ ՀԱՏԱԿԱԳԻԾ, ԿՏՐՎԱԾՔ, ՋՋ ՍԽԵՄԱ	ՃԾ-15
16	ՋՐԱՀԱՓԱԿԱՆ ՀՈՐԻ ՀԱՏԱԿԱԳԻԾ ԵՎ ԿՏՐՎԱԾՔ, ՑԱՅՏԱՂԲՅՈՒՐԻ ԽՈՂՈՎԱԿԱԾԱՐԻ ՄԻԱՑՄԱՆ ՀԱՆԳՈՒՅՑ	ՃԾ-16
17	ՋՐԱՀԱՓԱԿԱՆ ՀՈՐԻ ՇԻՆԱՐԱՐԱԿԱՆ ԼՈՒԾՈՒՄՆԵՐ	ՃԾ-17
	ԷԼԵԿՏՐԱՏԵԽՆԻԿԱԿԱՆ ՄԱՍ	
18	ԼՈՒՍԱՏՈՒՆԵՐԻ ՏԵՂԱԿԱՅՄԱՆ ՀԱՏԱԿԱԳԻԾ	ԷԼ-1
19	ԼՈՒՍԱՎՈՐՈՒԹՅԱՆ ՄԻԱԵՂՋՅՈՒՐ ԲԱՐՁԱԿՈՎ ՀԵՆԱՍՅԱՆ ՄՈՆՏԱԺՄԱՆ ՏԻՊԱՅԻՆ ԳԾԱԳԻՐ	ԷԼ-2
	ՌՈՌՈԳՈՒՄ	
20	ՏԱՐԱԾՔԻ ԳԼԽԱՎՈՐ ՀԱՏԱԿԱԳԻԾ	Ռ-1
21	ՍԽԵՄԱՆԵՐ, ՄԱՍՆԱԳՐԵՐ	Ռ-2
22	ՄԱՍՆԱԳԻՐ, ԽՐԱՄՈՒՂԻՆԵՐԻ ԼԱՅՆԱԿԱՆ ԿՏՐՎԱԾՔՆԵՐ	Ռ-3

	ԵՐԵՎԱՆ ՔԱՂԱՔԻ ԱՋԱՓՆՅԱԿ ՎԱՐՉԱԿԱՆ ՇՐՋԱՆԻ ԼԵՆԻՆԳՐԱԴՅԱՆ 32 ՇԵՆՔԻ ԲԱԿՈՒՄ, ԽԱՂԱՀՐԱՊԱՐԱԿԻ ԿԱՌՈՒՑՄԱՆ ԱՇԽԱՏԱՆՔՆԵՐ			ՊԱՅՄԱՆԱԳԻՐ «ԵՔ-ԲԸԱԾՁԲ-16/136-1»	
			ՃԱՐՏԱՐԱՊԵՏԱՇԻՆԱՐԱՐԱԿԱՆ ՄԱՍ	Փուլ	Թերթ	Թերթեր
ՏՆՕՐԵՆ	Լ.ԳՐԻԳՈՐՅԱՆ			ԱՆ	ՃԾ-1	17
ՆԱԽԱԳԾԵՑ	Գ.ԳՐԻԳՈՐՅԱՆ		ԲԱՑԱՏՐԱԳԻՐ, ԱՆՎԱՆԱՑԱՆԿ, ՏԵԽՆԻԿԱԿԱՆ ՄԱՍՆԱԳԻՐ	«Թ.Ա.Հ.Գ. ԳՐԻԳ» ՍՊԸ		

	Շինարարական աշխատանքներ		
	Քանդման աշխատանքներ		
1	Տարածքի մաքրում, աղբի հավաքում, տեղափոխում եւ բարձում ինքնաթափ մեքենաների վրա /725մ²/	տն	0.91
2	Աղբի տեղափոխում մինչև 13կմ	տն	0.91
	Քարե շինության քանդում /3.7x4.1մ/, 1հատ		
1	Ե/բ ծածկի սալերի քանդում	մ³	2.30
2	Պատերի քանդում	մ³	4.27
	Մետաղական ավտոտնակների ապամոնտաժում 7 հատ		
1	Մետաղական ավտոտնակների ապամոնտաժում /8.7x4.2, 5.5x4.1/, 2հատ	տ	1.97
2	Վերամբարձիչի շահագործում	մեք. ժամ	2
3	Ավտոտնակների, շինությունների բետոնե հիմնատակերի քանդում	մ³	11.84
4	Ա/բ ծածկույթի քանդում իր նախաշերտով, $h_{միջ}$=8սմ	մ²	89.25
5	Գոյություն ունեցող եզրաքարերի ապամոնտաժում՝ բետոնե հիմքով	գմ	147.00
6	Մետաղական ցանկապատերի ապամոնտաժում	գմ	71.25
7	Բետոնե հենապատի քանդում	մ³	0.9
8	III կարգի բնահողի կտրում ձեռքով /խաղահրապարակներում, անցուղիներում, հենապատի, աստիճանների կառուցման, եզրաքարերի տեղադրման համար/	մ³	51.2
9	Շին. աղբի և ավելորդ բնահողի բարձում ինքնաթափ մեքենաների վրա եւ տեղափոխում մինչև 13կմ	տ	128.45
	Կառուցողական աշխատանքներ		
	Բետոնե եզրաքարերի տեղադրում 300x150 մմ չափերով		
1	Խճի նախապատրաստական շերտի իրականացում 7սմ հաստությամբ	մ³	3.75
2	Բետոնե եզրաքարերի տեղադրում 300x150մմ չափերի	գմ	178.5
	Բետոնե եզրաքարերի տեղադրում 200x80 մմ չափերով		
1	Խճի նախապատրաստական շերտի իրականացում 5սմ հաստությամբ	մ³	1.44
2	Բետոնե եզրաքարերի տեղադրում 200x80մմ չափերի	գմ	144.0
	Բետոնե սալիկների (տոմետ) տեղադրում		
1	Խճի նախապատրաստական շերտի իրականացում 5սմ հաստությամբ	մ³	4.490
2	Հարթեցնող շերտ բետոնե սալերի տակ 4սմ հաստութ.չոր ց/ա շաղախով	մ³	3.590
3	Սալիկապատում բետոնե սալիկներով	մ²	89.8
	Բետոնե հենապատի կառուցում		
1	Խճի նախապատրաստական շերտի իրականացում 10սմ հաստությամբ	մ³	1.4
2	Ե/բետոնե հիմքի իրականացում B20 դասի բետոնից	մ³	2.45
3	Ամրան Φ12A500c	տ	0.097
4	Ամրան Φ6AcI	տ	0.04
5	Բետոնե հենապատի կառուցում B20 դասի բետոնից	մ³	5.72
6	Ետնամասի և հիմքի ջրամեկուսացում բիտումի տաք կրկնակի քսուկով	մ²	27.30
7	Հենապատի սվաղի իրականացում ցեմենտավազային շաղախով 1:3 հարաբերությամբ	մ²	46.5
	Ցայտաղբյուրի պատրաստման, տեղադրման աշխատանքներ		
1	Ցայտաղբյուրի տեղի բետոնացում B15 դասի բետոնով	մ³	0.03
2	Ցայտաղբյուրի պատրաստում և տեղադրում մշակված գրանիտե քարից	հատ	1
3	Ամրան Φ14A500c	տ	0.00136
4	Պող. թիթեղ 200x200x2մմ	մ²	0.04
5	Ցինկապատ թասակ Φ200մմ, h=100մմ	հատ	1
6	Ցայտիչի տեղադրում Φ15մմ	հատ	1
7	III կարգի բնահողի մշակում ձեռքով, կողալիցքով	մ³	46.2
8	Բնահողի ետլիցք ձեռքով կողալիցքի մշակված բնահողից տոփանելով	մ³	34.65
9	Ավելորդ բնահողի բարձում ինքնաթափ մեքենաների վրա եւ տեղափոխում մինչև 13կմ	տ	17.33
10	Ավազի նախապատրաստական և պաշտպանիչ շերտերի իրականացում	մ³	8.93
11	Հավաքովի ե/բ դիտահորի կառուցում	մ³	0.17
12	Բետոնե նախապատրաստական շերտ	մ³	0.12
13	Թեթև խիճ	մ³	1.30
14	Մետաղական դռնակ	տ	0.015
15	Ռետին	գմ	3.0
16	Ճխնի	հատ	2
17	Փական	հատ	1
18	Ջերմամեկուսիչ սալ (երկտավր 30x3 L=400մմ-2հատ, 30x3 L=590մմ -4 հատ պլաստմաս, 30x 3 L=490մմ 8հատ պլաստմաս, խարիսխ-4հատ, փրփրապլաստ h=100մմ -1հատ, հեղուս L=140մմ, Φ 8-6հատ)	կոմպ	1
19	Ջերմամեկուսիչ նյութ	գմ	1.5
20	Շին. սիլիկոն	հատ	1
21	Մետաղական դռնակի յուղաներկում	մ²	3.00
22	Պոլիպրոպիլենային լայնուկավոր խողովակների մոնտաժում de63 (կոյուղու)	գմ	28.00
23	Պոլիպրոպիլենային եռակցվող խողովակների մոնտաժում de15, PN=1.0ՄՊա (խմելու ջրի)	գմ	37.0
24	Պլաստմասե պատյան խողովակ DN32	գմ	8.0
25	Մետաղե գնդային փական DN15	հատ	1
26	Ջրի ֆիլտրի մոնտաժում DN15	հատ	1
27	Թիակավոր բազմաշիթ ջրաչափի մոնտաժում DN15	հատ	1
28	Ճկուն կցորդիչ DN15	հատ	3
29	Պողպատե կարճախողովակ երկկողմանի պարուրակով DN20, L=0.02մ	հատ	1
30	Պողպատե կարճախողովակ երկկողմանի պարուրակով DN20, L=0.06մ	հատ	1
31	Պոլիէթիլենե անկյունակ, de20	հատ	4
32	Պոլիէթիլենե խամութային անցում, de100/15	հատ	1
33	Պոլիէթիլենե (PE) de15 խողովակների լվացում, ախտահանում	կմ	0.065
	Աստիճանների կառուցում		
1	Տոփանած գրունտի բազալտե խճի խարնուրդով շերտ (50%/50%)	մ³	1.80
2	Աստիճանների և հարթակների կառուցում B15 դասի բետոնից	մ³	3.10
3	Ամրան A500C	տ	0.249
4	Ամրան AcI	տ	0.114
5	Աստիճանների, հարթակների երեսպատում բազալտե սալիկներով 30մմ հաստ.	մ²	27.80
6	Խճի նախապատրաստական շերտի իրականացում 10սմ հաստությամբ	մ³	1.98
7	Ե/բետոնե հիմքի իրականացում B20 դասի բետոնից	մ³	3.60
8	Բետոնե հենապատի կառուցում B20 դասի բետոնից	մ³	7.40
9	Հիմքի ջրամեկուսացում բիտումի տաք կրկնակի քսուկով	մ²	24.00
10	Հենապատի սվաղի իրականացում ցեմենտավազային շաղախով 1:3 հարաբերությամբ	մ²	72.0

	Այլ աշխատանքներ		
1	Հենապատի և շինությունների պատերի սվաղի իրականացում ցեմենտ-ավազային շաղախով 1:3 հարաբերությամբ	մ²	52.00
2	Մետաղական ճաղաշարի իրականացում	գմ	141.30
3	Մետաղական աղբամանների ձեռք բերում /պատրաստում/ և տեղադրում	հատ	5
4	Նստարանների ձեռք բերում /պատրաստում/ և տեղադրում	հատ	7
5	Նոր մետաղական սեղանով զրուցարանի ձեռք բերում /պատրաստում/ և տեղադրում	հատ	1
6	Խաղահրապարակներում կապույտ ավազի՝ գլաքարի շերտի իրականացում, 10սմ հաստ.	մ³	8.40
7	Խաղասարքերի հիմքերի իրականացում B20 դասի բետոնով /խաղասարքերը նախագծով նախատեսված չեն/	մ³	0.40
8	Խճի նախապատրաստական շերտի իրականացում 5սմ հաստ.	մ³	4.46
9	Սանրահատիկ ասֆալտբետոնե ծածկույթի իրականացում 3սմ հաստ. /300x150մմ չափերով եզրաքարերի երկայնքով՝ 0.5մ լայնությամբ/	մ²	89.3
10	Բուսահողի մշակում էքսկավատորով, ինքնաթափ մեքենաների բարձելով	մ³	78.15
11	Բուսահողի տեղափոխում 50կմ	տ	117.20
12	Բուսահողի փռում ձեռքով կանաչ տարածքներում, 150մմ հաստությամբ	մ²	521.00
13	Նախապատրաստում սերմի ցանելու համար	մ²	521.00
14	Սերմի ցանում 1մ² - 35գր	մ²	521.00
	Էլեկտրատեխնիկական մաս		
1	Բնահողի մշակում /խրամուղում/, ձեռքով	մ³	8.52
2	Անկողնակի պատրաստում	գմ	95.5
3	Ավազ /ստորին և վերին պաշտպանիչ շերտ 10սմ հաստ., 2.4+2.4մ³ /	մ³	4.80
4	Խողովակ վինիպլաստե ∅50մմ	գմ	95.5
5	ԱԲԲԳ 4x10մմ² հատվածքով մալուխի անցկացում /ստորգետնյա/	գմ	95.5
6	Բնահողի ետլիցք ձեռքով, տոփանումով	մ³	2.84
7	Ավելորդ բնահողի եւ շին. աղբի բարձում ինքնաթափ մեքենաների վրա եւ տեղափոխում 13կմ	տ	1.32
8	Լուսավորության միաբարձակ հենասյուների տեղադրում H=7.0մ	հատ	3

	Ոռոգում		
	Տեխնոլոգիական աշխատանքներ		
1	Միացում գործող ջրագծին	տեղ	1
2	Խողովակաշարի անցկացում պողպատե էլեկտրաեռակցվող խողովակներից ∅57x3.5մմ, հիդրավլիկ փորձարկումով	գմ	95.0
3	Խողովակաշարի անցկացում պողպատե էլեկտրաեռակցվող խողովակներից ∅48x3.3մմ, հիդրավլիկ փորձարկումով	գմ	32.0
4	Թուջե կցաշուրթավոր սողնակների տեղադրում 30ч66բ ∅50մմ Ру1.0ՄՊա	հատ	1
5	Պողպատե կցաշուրթերի եռակցում ∅50	հատ	2
6	Ջրթող հանգույցների մոնտաժում	կ-տ	11
7	Խողովակաշարի դատարկման հանգույցի մոնտաժում	կ-տ	1
8	Պողպատե ձեւավոր մասերի մոնտաժում	տ	0.0030
9	Հեղույս M16, L=60մմ	կգ	1.176
10	Պնդոզակ M16	կգ	0.336
11	Պողպատե խողովակների ներկում 2 շերտ	մ²	35.8
12	Պողպատե խողովակների լվացում ∅50մմ	գմ	127.0
	Շինարարական աշխատանքներ		
1	Բնահողի մշակում ձեռքով	մ³	1.40
2	Բնահողի ետլիցք ձեռքով	մ³	1.40

	ԵՐԵՎԱՆ ՔԱՂԱՔԻ ԱՋԱՓՆՅԱԿ ՎԱՐՉԱԿԱՆ ՇՐՋԱՆԻ ԼԵՆԻՆԳՐԱԴՅԱՆ 32 ՇԵՆՔԻ ԲԱԿՈՒՄ, ԽԱՂԱՀՐԱՊԱՐԱԿԻ ԿԱՌՈՒՅՑԱՆ ԱՇԽԱՏԱՆՔՆԵՐ			ՊԱՅՄԱՆԱԳԻՐ «ԵՔ-ԲԸԱՇՁԲ-16/136-1»	
			ճարտարապետաշինարարական մաս	Փուլ	Թերթ	Թերթեր
ՏՆՕՐԵՆ	Լ.ԳՐԻԳՈՐՅԱՆ			ԱՆ	ճՇ-2	17
ՆԱԽԱԳԾԵՑ	Գ.ԳՐԻԳՈՐՅԱՆ		աշխատանքային ծավալներ	«Թ.Ա.Հ.Գ. ԳՐԻԳ» ՍՊԸ		

ՕԲՅԵԿՏԻ ՏԵՂԱԴԻՐՔԱՅԻՆ ՀԱՏԱԿԱԳԻԾ, Մ 1:1000

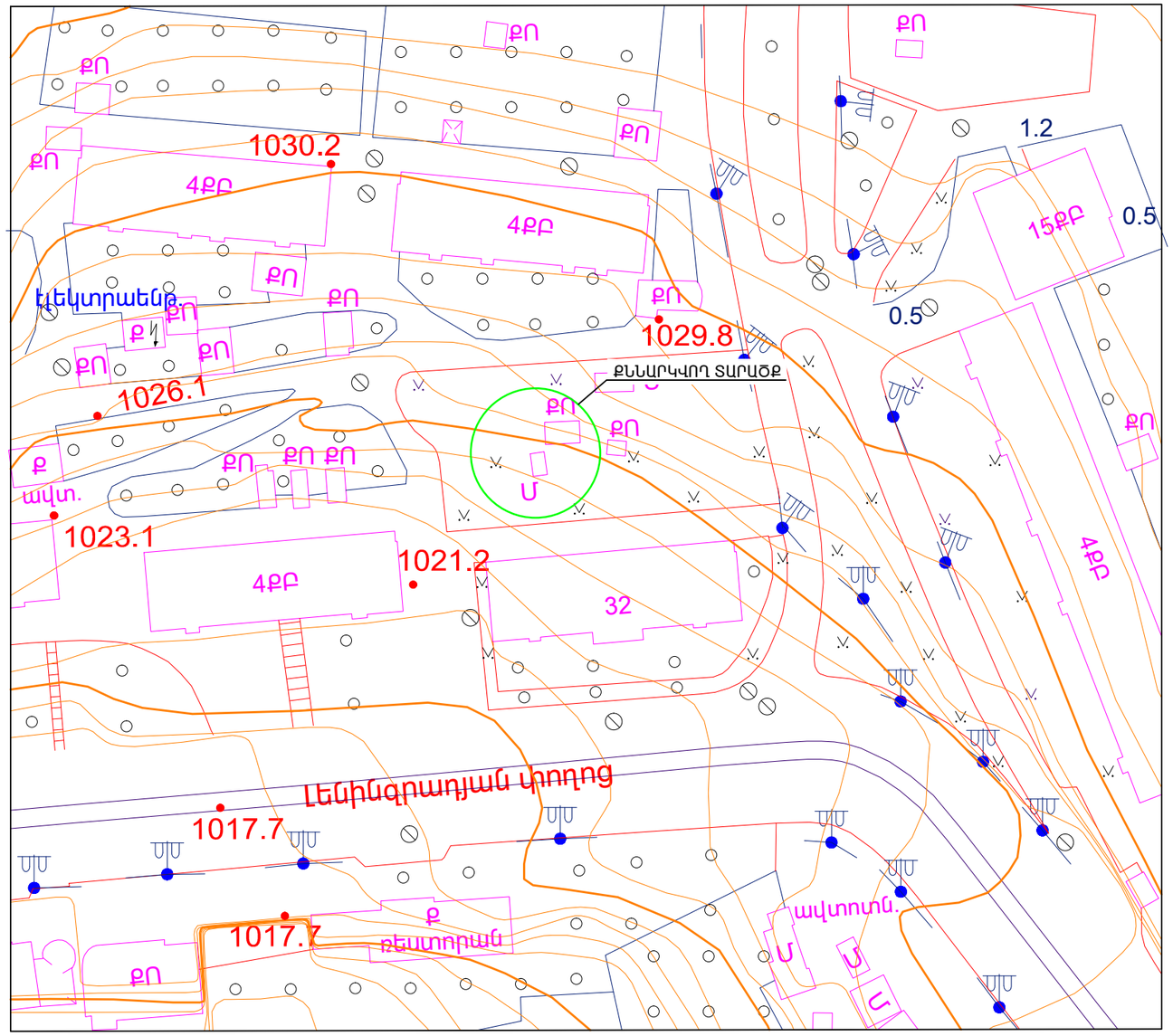

Ք. ԵՐԵՎԱՆ ԱՋԱՓՆՅԱԿ ՎԱՐՉԱԿԱՆ ՇՐՋԱՆԻ ԼԵՆԻՆԳՐԱԴՅԱՆ 32 ՇԵՆՔԻ ԲԱԿՈՒՄ, ԽԱՂԱՀՐԱՊԱՐԱԿԻ ԿԱՌՈՒՅՑՄԱՆ ԱՇԽԱՏԱՆՔՆԵՐ			
ՇԻՆԱՐԱՐԱԿԱՆ ԱՇԽԱՏԱՆՔՆԵՐԻ ԿԱՏԱՐՄԱՆ ԺԱՄԱՆԱԿԱՑՈՒՅՑ			
ԱՇԽԱՏԱՆՔՆԵՐԻ ԱՆՎԱՆՈՒՄԸ	ՇԻՆԱՐԱՐԱԿԱՆ ԱՇԽԱՏԱՆՔՆԵՐԻ ԿԱՏԱՐՄԱՆ ԺԱՄԱՆԱԿԱՑՈՒՅՑԸ ԸՍՏ ԱՄԻՍՆԵՐԻ		
	1	2	3
ՇԻՆ. ՄՈՆՏԱԺԱՅԻՆ ԱՇԽԱՏԱՆՔՆԵՐԻ ՆԱԽԱՊԱՏՐԱՍՏՄԱՆ ԱՇԽԱՏԱՆՔՆԵՐ	▬		
ՔԱՆԴՄԱՆ ԱՇԽԱՏԱՆՔՆԵՐ	▬		
ԿԱՌՈՒՅՑՄԱՆ ԱՇԽԱՏԱՆՔՆԵՐ	▬		▬
ՀԱՅՏՆԱԲԵՐՎԱԾ ԹԵՐՈՒԹՅՈՒՆՆԵՐԻ ՎԵՐԱՅՄԱՆ, ՏԱՐԱԾՔԻ ՄԱՔՐՄԱՆ ԱՇԽԱՏԱՆՔՆԵՐ			▬
ԱՆՀՐԱԺԵՇՏ ՓԱՍՏԱԹՂԹԵՐԻ ՆԱԽԱՊԱՏՐԱՍՏՈՒՄ, ՇԱՀԱԳՈՐԾՄԱՆ ՀԱՆՁՆՈՒՄ			▬

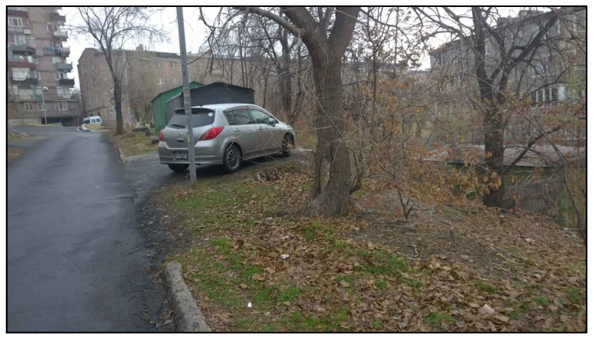

ԵՐԵՎԱՆ ՔԱՂԱՔԻ ԱՋԱՓՆՅԱԿ ՎԱՐՉԱԿԱՆ ՇՐՋԱՆԻ ԼԵՆԻՆԳՐԱԴՅԱՆ 32 ՇԵՆՔԻ ԲԱԿՈՒՄ, ԽԱՂԱՀՐԱՊԱՐԱԿԻ ԿԱՌՈՒՅՑՄԱՆ ԱՇԽԱՏԱՆՔՆԵՐ			ՊԱՅՄԱՆԱԳԻՐ «ԵՔ-ԲԸԱՇՁԲ-16/136-1»		
		ճարտարապետաշինարարական մաս	Փուլ	Թերթ	Թերթեր
ՏՆՕՐԵՆ	Լ.ԳՐԻԳՈՐՅԱՆ	ՕԲՅԵԿՏԻ ՏԵՂԱԴԻՐՔԱՅԻՆ ՀԱՏԱԿԱԳԻԾ, ՇԻՆԱՐԱՐԱԿԱՆ ԱՇԽԱՏԱՆՔՆԵՐԻ ԿԱՏԱՐՄԱՆ ԺԱՄԱՆԱԿԱՑՈՒՅՑ, ԼՈՒՍԱՆԿԱՐՆԵՐ	ԱՆ	ճՇ-3	17
ՆԱԽԱԳԾԵՑ	Գ.ԳՐԻԳՈՐՅԱՆ		«Թ.Ա.Հ.Գ. ԳՐԻԳ» ՍՊԸ		

ՏԱՐԱԾՔԻ ԳԵՈԴԵԶԻԱԿԱՆ ՀԱՆՈՒՅԹ, Մ 1:200

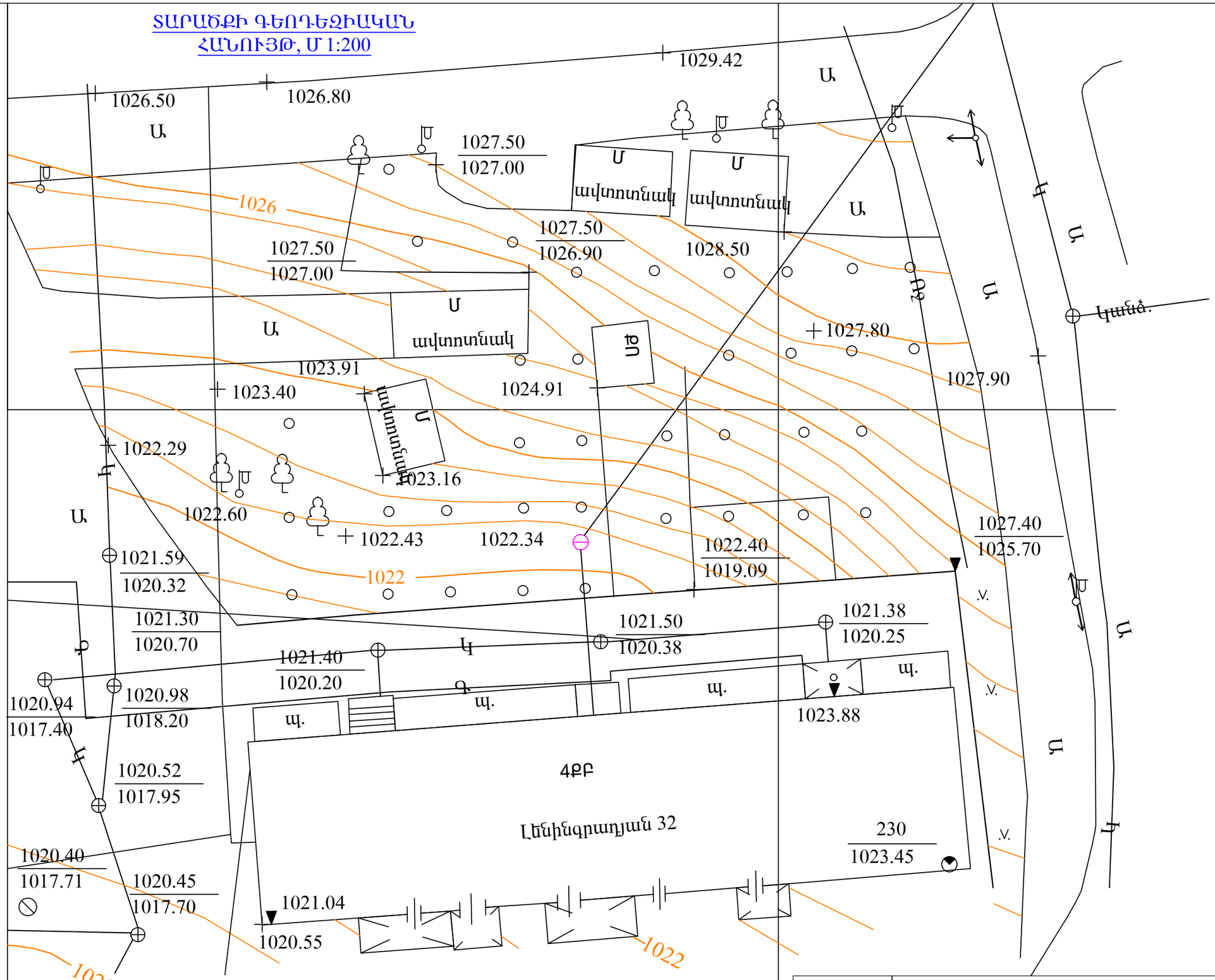

	ԵՐԵՎԱՆ ՔԱՂԱՔԻ ԱՋԱՓՆՅԱԿ ՎԱՐՉԱԿԱՆ ՇՐՋԱՆԻ ԼԵՆԻՆԳՐԱԴՅԱՆ 32 ՇԵՆՔԻ ԲԱԿՈՒՄ, ԽԱՂԱՀՐԱՊԱՐԱԿԻ ԿԱՌՈՒՑՄԱՆ ԱՇԽԱՏԱՆՔՆԵՐ			ՊԱՅՄԱՆԱԳԻՐ «ԵՔ-ԲԸԱՇՁԲ-16/136-1»	
			ՃԱՐՏԱՐԱՊԵՏԱՇԻՆԱՐԱՐԱԿԱՆ ՄԱՍ	Փուլ	Թերթ	Թերթեր
ՏՆՕՐԵՆ	Լ.ԳՐԻԳՈՐՅԱՆ			ԱՆ	ՃՇ-4	17
ՆԱԽԱԳԾԵՑ	Գ.ԳՐԻԳՈՐՅԱՆ		ՏԱՐԱԾՔԻ ԳԵՈԴԵԶԻԱԿԱՆ ՀԱՆՈՒՅԹ, Մ 1:100	«Թ.Ա.Հ.Գ. ԳՐԻԳ» ՍՊԸ	

ԱՊԱՄՈՆՏԱԺՄԱՆ ԱՇԽԱՏԱՆՔՆԵՐԻ ՀԱՏԱԿԱԳԻԾ, Մ 1:200

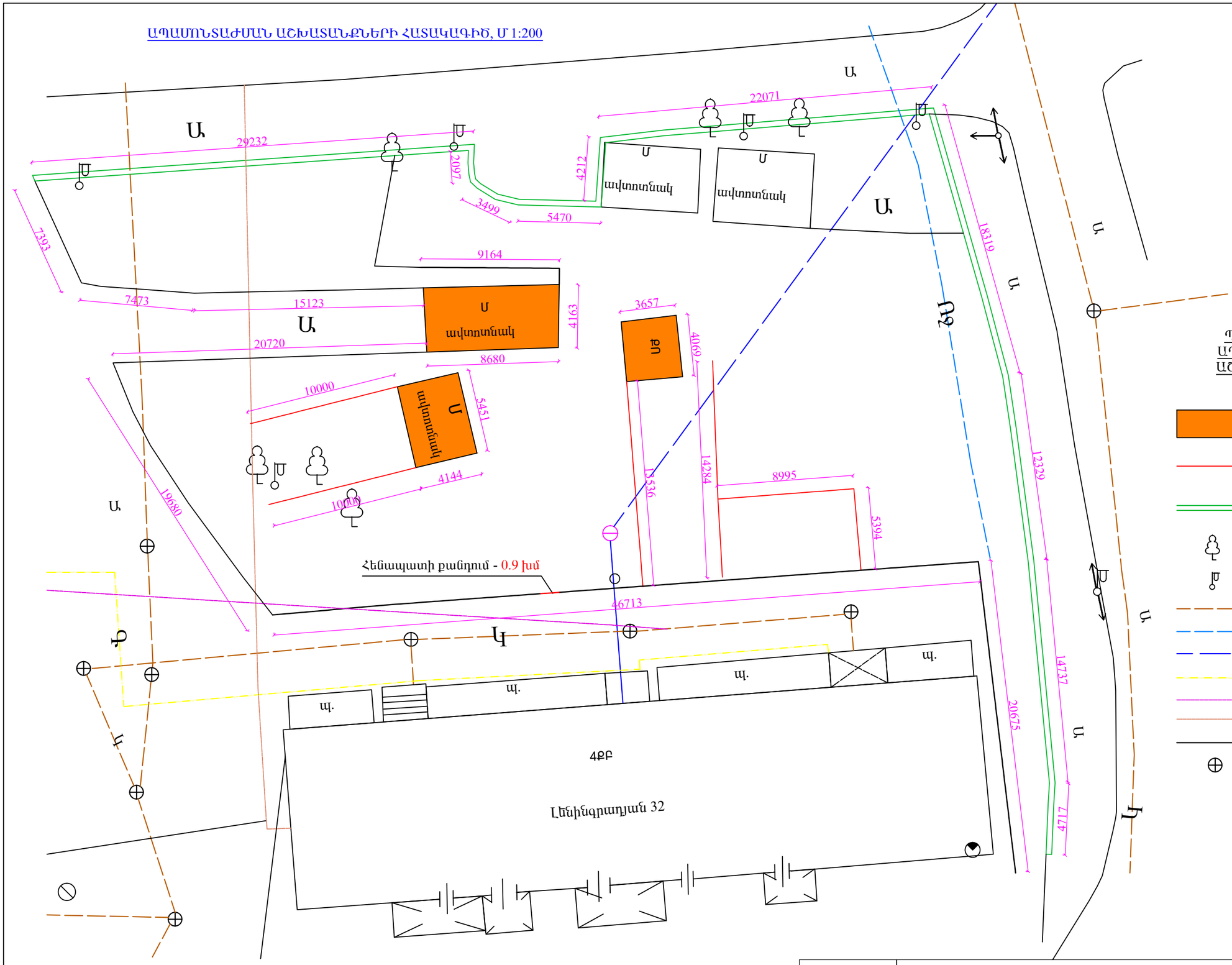

ՊԱՅՄԱՆԱԿԱՆ ՆՇԱՆՆԵՐ - ԱՊԱՄՈՆՏԱԺՄԱՆ/ՔԱՆԴՄԱՆ ԱՇԽԱՏԱՆՔՆԵՐԻ ԾԱՎԱԼՆԵՐ

- Ապամոնտաժվող շինություններ
- Ապամոնտաժվող ցանկապատ - 71.25 գմ
- Ապամոնտաժվող բետոնե եզրաքարեր - 147.0 գմ
- Գոյություն ունեցող ծառեր
- Գոյություն ունեցող լուսատուներ
- Կոյուղի
- Ոռոգման ջրագիծ
- Ստորգետնյա ջրագիծ
- Ստորգետնյա գազատար
- Ստորգետնյա բարձրավոլտ հոսանք
- Ստորգետնյա ցածրավոլտ հոսանք
- Հենապատ
- Դիտահոր

	ԵՐԵՎԱՆ ՔԱՂԱՔԻ ԱՔԱՓՆՅԱԿ ՎԱՐՉԱԿԱՆ ՇՐՋԱՆԻ ԼԵՆԻՆԳՐԱԴՅԱՆ 32 ՀԵՆՔԻ ԲԱԿՈՒՄ, ԽԱՂԱՀՐԱՊԱՐԱԿԻ ԿԱՌՈՒՅՑՄԱՆ ԱՇԽԱՏԱՆՔՆԵՐ			ՊԱՅՄԱՆԱԳԻՐ «ԵՔ-ԲԸԱՇՁԲ-16/136-1»		
			ճարտարապետաշինարարական մաս	Փուլ	Թերթ	Թերթեր
ՏՆՕՐԵՆ	Լ.ԳՐԻԳՈՐՅԱՆ		ԱՊԱՄՈՆՏԱԺՄԱՆ ԱՇԽԱՏԱՆՔՆԵՐԻ ՀԱՏԱԿԱԳԻԾ, Մ 1:200	ԱՆ	ճՇ-5	17
ՆԱԽԱԳԾԵՑ	Գ.ԳՐԻԳՈՐՅԱՆ			«Թ.Ա.Հ.Գ. ԳՐԻԳ» ՍՊԸ		

ԲԱՐԵԿԱՐԳՄԱՆ ԱՇԽԱՏԱՆՔՆԵՐԻ ՀԱՏԱԿԱԳԻԾ, Մ 1:200

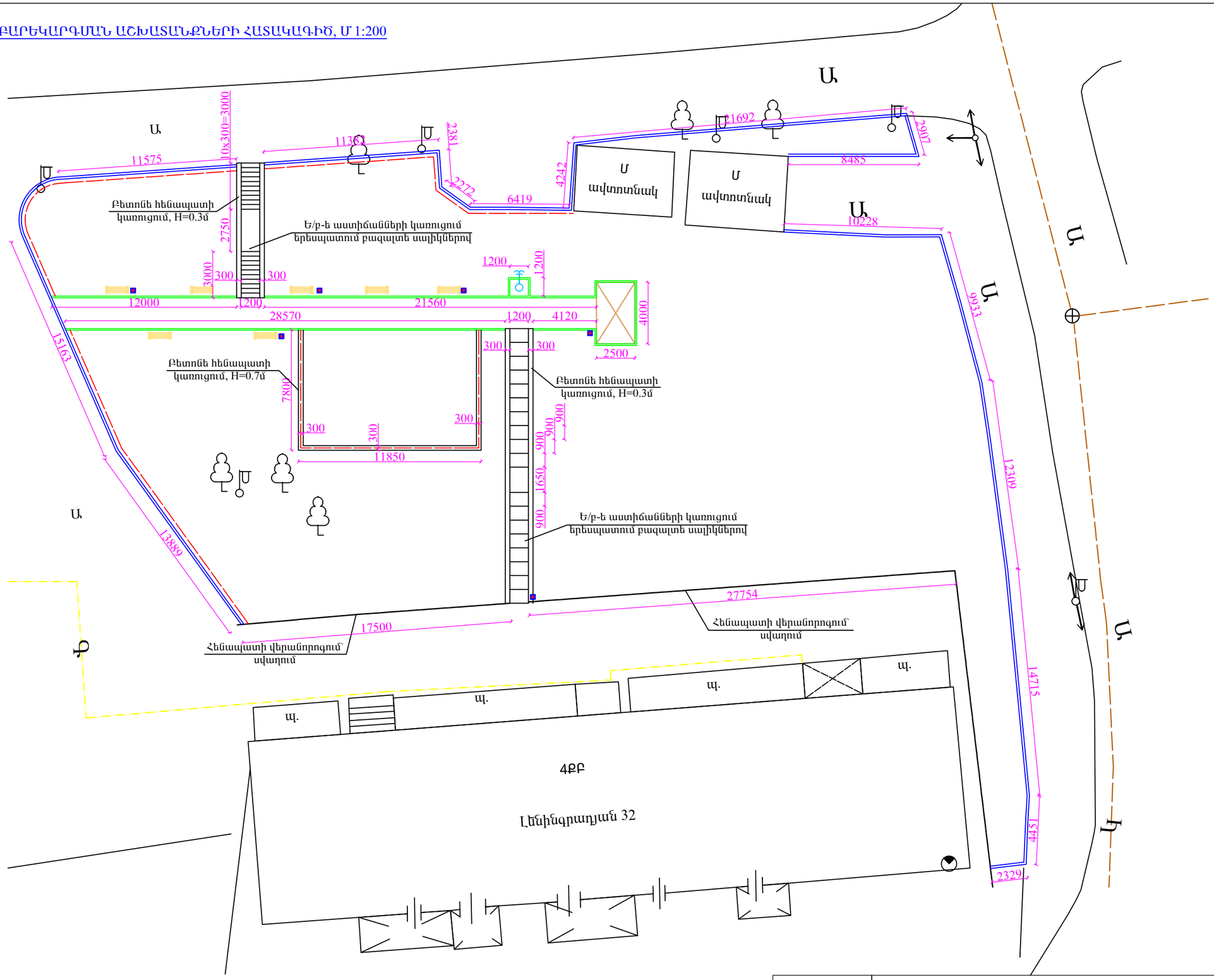

	ԵՐԵՎԱՆ ՔԱՂԱՔԻ ԱՋԱՓՆՅԱԿ ՎԱՐՉԱԿԱՆ ՇՐՋԱՆԻ ԼԵՆԻՆԳՐԱԴՅԱՆ 32 ՀԵՆՔԻ ԲԱԿՈՒՄ, ԽԱՂԱՀՐԱՊԱՐԱԿԻ ԿԱՌՈՒՅՑՄԱՆ ԱՇԽԱՏԱՆՔՆԵՐ			ՊԱՅՄԱՆԱԳԻՐ «ԵՔ-ԲԸԱՇՁԲ-16/136-1»		
			ճարտարապետաշինարարական մաս	Փուլ	Թերթ	Թերթեր
ՏՆՕՐԵՆ	Լ.ԳՐԻԳՈՐՅԱՆ			ԱՆ	ճՇ-6	17
ՆԱԽԱԳԾԵՑ	Գ.ԳՐԻԳՈՐՅԱՆ		ԲԱՐԵԿԱՐԳՄԱՆ ԱՇԽԱՏԱՆՔՆԵՐԻ ՀԱՏԱԿԱԳԻԾ, Մ 1:200	«Թ.Ա.Հ.Գ. ԳՐԻԳ» ՍՊԸ		

ԲԱՐԵԿԱՐԳՄԱՆ ԱՇԽԱՏԱՆՔՆԵՐԻ ՀԱՏԱԿԱԳԻԾ,
ԱՇԽԱՏԱՆՔԱՅԻՆ ԾԱՎԱԼՆԵՐ, Մ 1:100

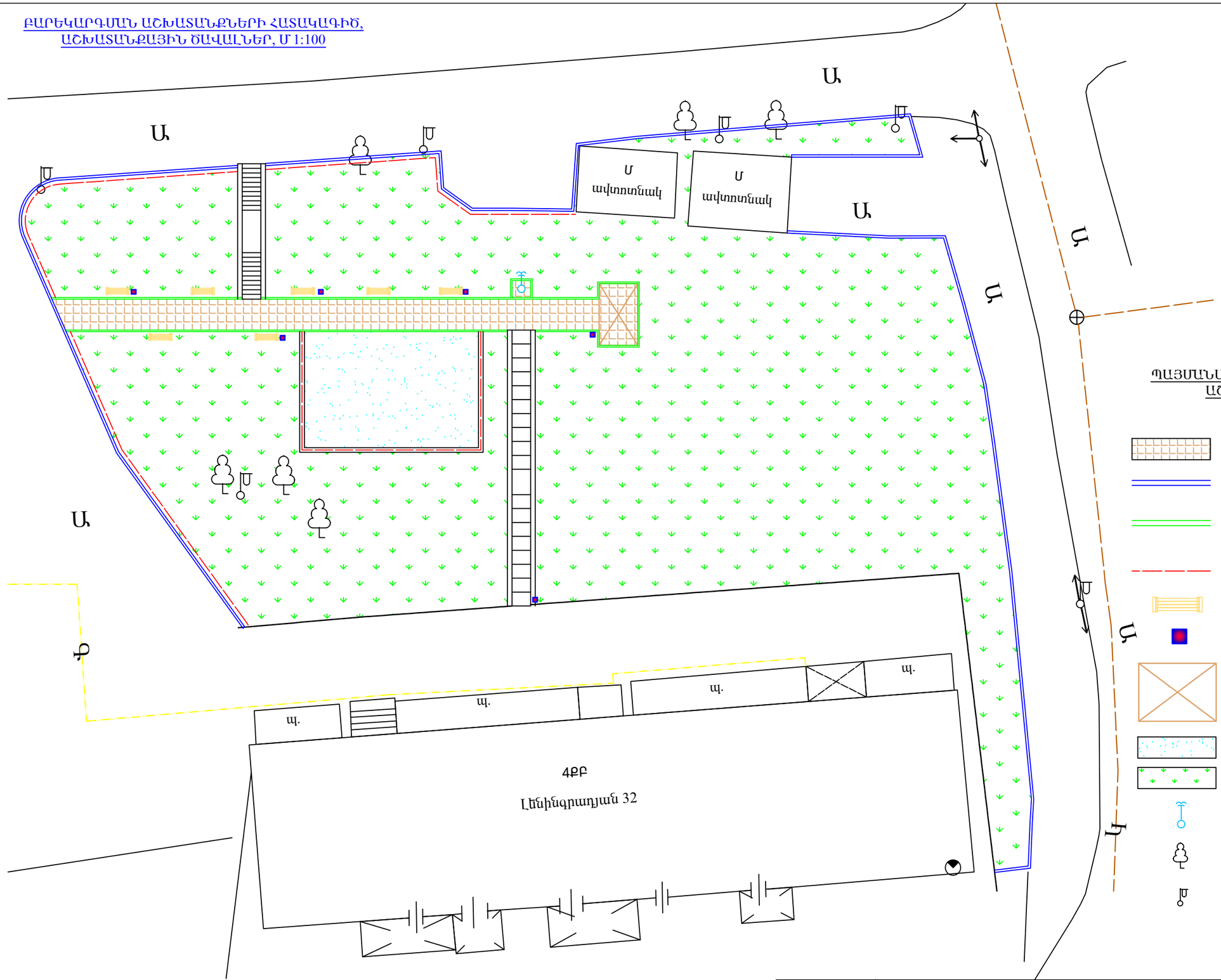

ՊԱՅՄԱՆԱԿԱՆ ՆՇԱՆՆԵՐ - ԿԱՌՈՒՑՈՂԱԿԱՆ ԱՇԽԱՏԱՆՔՆԵՐԻ ԾԱՎԱԼՆԵՐ

- Բետոնե սալիկներ - 89.8 քմ
- Նոր տեղադրվող բետոնե եզրաքարեր 300x150մմ չափերի - 178.5 գմ
- Նոր տեղադրվող բետոնե եզրաքարեր 200x100մմ չափերի - 144.0 գմ
- Մետաղական ճաղաշարի իրականացում - 141.3 գմ
- Նոր տեղադրվող նստարան - 7 հատ
- Նոր տեղադրվող աղբաման - 5 հատ
- Նոր տեղադրվող զրուցարան - 1 հատ
- Կապույտ ավազի շերտ, 100մմ - 84.0 քմ
- Կանաչ գոտի - 521.0 քմ
- Նոր տեղադրվող ցայտաղբյուր
- Գոյություն ունեցող ծառեր
- Գոյություն ունեցող լուսատուներ

	ԵՐԵՎԱՆ ՔԱՂԱՔԻ ԱՋԱՓՆՅԱԿ ՎԱՐՉԱԿԱՆ ՇՐՋԱՆԻ ԼԵՆԻՆԳՐԱԴՅԱՆ 32 ՀԵՆՔԻ ԲԱԿՈՒՄ, ԽԱՂԱՀՐԱՊԱՐԱԿԻ ԿԱՌՈՒՑՄԱՆ ԱՇԽԱՏԱՆՔՆԵՐ			ՊԱՅՄԱՆԱԳԻՐ «ԵՔ-ԲԸԱՇՁԲ-16/136-1»		
			ճարտարապետաշինարարական մաս	Փուլ	Թերթ	Թերթեր
ՏՆՕՐԵՆ	Լ.ԳՐԻԳՈՐՅԱՆ		ԲԱՐԵԿԱՐԳՄԱՆ ԱՇԽԱՏԱՆՔՆԵՐԻ ՀԱՏԱԿԱԳԻԾ, ԱՇԽԱՏԱՆՔՆԵՐԻ ԾԱՎԱԼՆԵՐ, Մ 1:200	ԱՆ	ճՇ-7	17
ՆԱԽԱԳԾԵՑ	Գ.ԳՐԻԳՈՐՅԱՆ			«Թ.Ա.Հ.Գ. ԳՐԻԳ» ՍՊԸ		

ՄԵՏԱՂԱԿԱՆ ՆՍՏԱՐԱՆ Մ1:20

ՏԵՍՔ ԹԻԿՆԱԿԻ ԿՈՂՄԻՑ Մ1:20

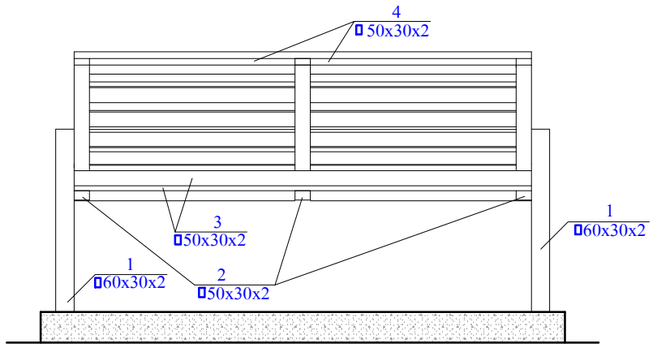

ԿՈՂԱՅԻՆ ՏԵՍՔ Մ1:20

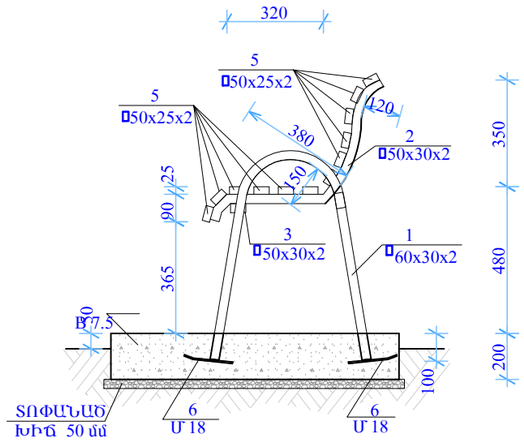

ՄԱՍՆԱԳԻՐ ՄԵԿ ԷԼԵՄԵՆՏԻ ՀԱՄԱՐ

ՁՈՂ N	ՆՇԱՆԱ-ԿՈՒՄ	ԱՆՎԱՆՈՒՄ	ՔԱՆ. ՀԱՏ	ԵՐԿԱՐ ՄՄ	nxL Մ	ԾԱՆՈԹՈՒ-ԹՅՈՒՆ ԿԳ
1	2	3	4	5	6	7
		ՆՍՏԱՐԱՆ				
1		□ 60x30x2.5 L=1800	2	1800	3.60	10.55
2		□ 50x30x2 L=860	3	860	2.58	5.96
3		□ 50x30x2 L=1500	2	1500	3.0	6.93
4		□ 50x30x2 L=675	2	675	1.35	3.12
5		□ 50x25x2 L=1500	12	1500	18.0	38.70
6		Ø 18 A500c L=200	4	200	0.80	1.60
		ՆԵՐԿՈՒՄ 4.45 քմ,				

ՏԵՍՔ ՎԵՐԵՎԻՑ Մ1:20

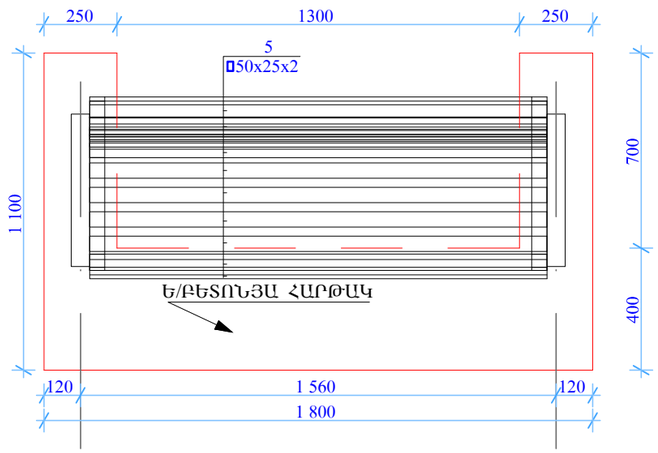

ԵՐԿԱԹԲԵՏՈՆՅԵ ՀԱՐԹԱԿ Մ1:20

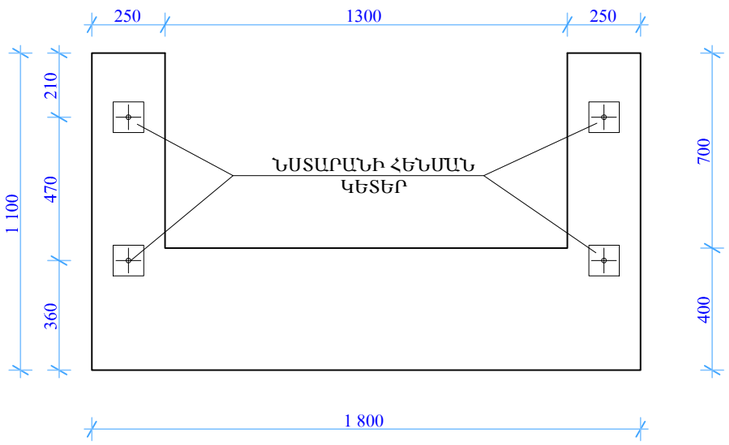

	ԵՐԵՎԱՆ ՔԱՂԱՔԻ ԱՋԱՓՆՅԱԿ ՎԱՐՉԱԿԱՆ ՇՐՋԱՆԻ ԼԵՆԻՆԳՐԱԴՅԱՆ 32 ՇԵՆՔԻ ԲԱԿՈՒՄ, ԽԱՂԱՀՐԱՊԱՐԱԿԻ ԿԱՌՈՒՅՑՄԱՆ ԱՇԽԱՏԱՆՔՆԵՐ			ՊԱՅՄԱՆԱԳԻՐ «ԵՔ-ԲԸԱՇՁԲ-16/136-1»		
			ՃԱՐՏԱՐԱՊԵՏԱՇԻՆԱՐԱՐԱԿԱՆ ՄԱՍ	Փուլ	Թերթ	Թերթեր
ՏՆՕՐԵՆ	Լ.ԳՐԻԳՈՐՅԱՆ			ԱՆ	ՃՇ-8	17
ՆԱԽԱԳԾԵՑ	Գ.ԳՐԻԳՈՐՅԱՆ		ՄԵՏԱՂԱԿԱՆ ՆՍՏԱՐԱՆ, ՆՅՈՒԹԱԾԱԽՍԻ ՄԱՍՆԱԳԻՐ	«Թ.Ա.Հ.Գ. ԳՐԻԳ» ՍՊԸ		

ՆՍՏԱՐԱՆԻ ՀԻՄՔ Մ 1:40

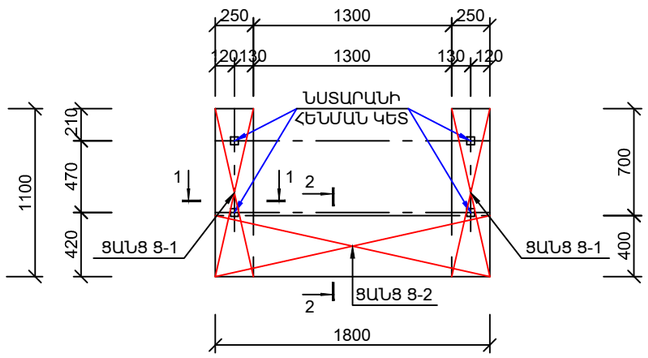

ՑԱՆՑ Ց-1 Մ 1:20

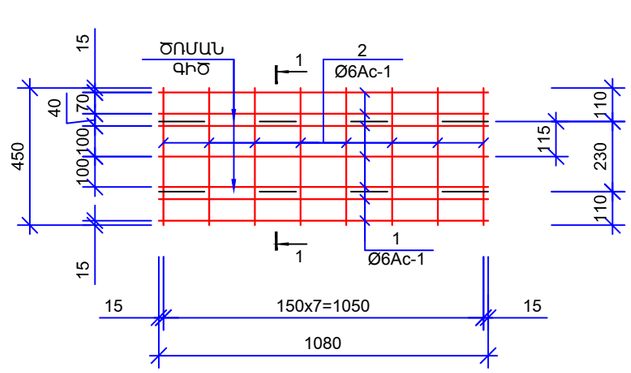

1 - 1

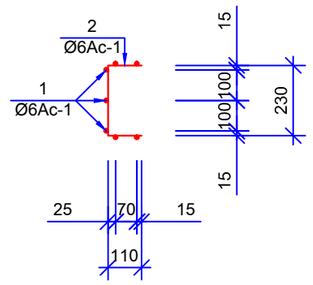

ԿՏՐՎԱԾՔ 1-1 Մ 1:20

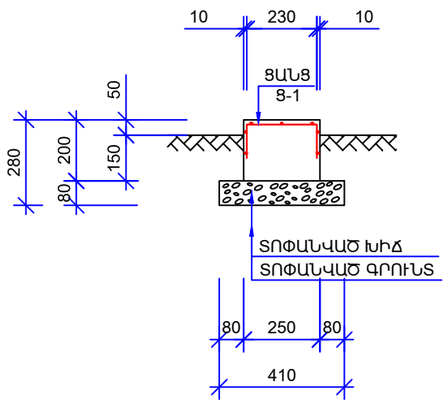

ՑԱՆՑ Ց-2 Մ 1:20

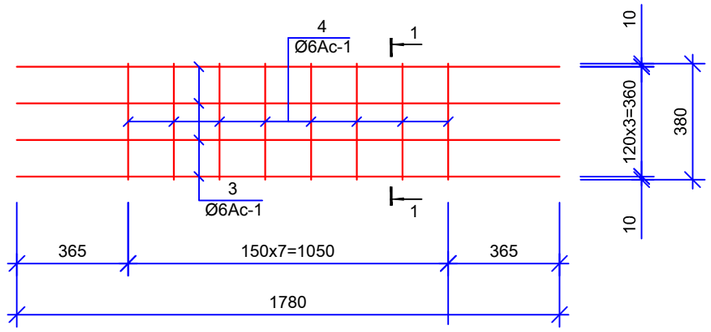

1 - 1

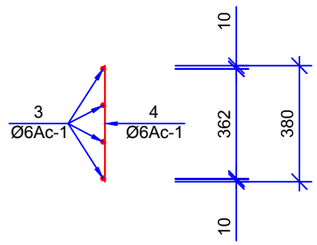

ԿՏՐՎԱԾՔ 2-2 Մ 1:20

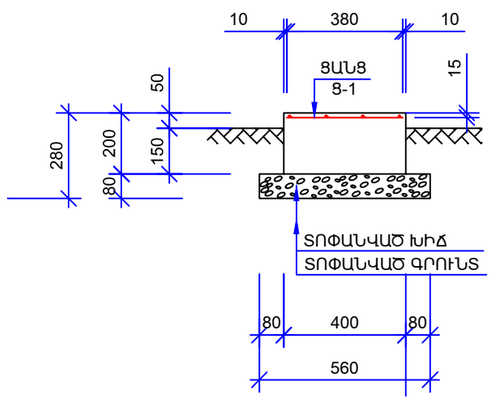

Ե/Բ ԿՈՆՍՏՐՈՒԿՑԻԱՆԵՐԻ ՄԱՄՆԱԳԻՐ ՄԵԿ ԷԼԵՄԵՆՏԻ ՀԱՄԱՐ

ՀՈՂ N	ՆՇԱՆԱ-ԿՈՒՄ	ԱՆՎԱՆՈՒՄ		ՔԱՆ. ՀԱՏ	ԵՐԿԱՐ ՄՄ	nxL Մ	ԾԱՆՈԹՈՒ-ԹՅՈՒՆ
		Ե/Բ հիմնային հարթակ (1 հատ)					
1	ՑԱՆՑ Ց-1 (2 հատ)	Ø6 Ac-1	L=1080	7	1080	7.56	1.68
2*		Ø6 Ac-1	L=450	8	450	3.60	0.80
3	ՑԱՆՑ Ց-2 (1 հատ)	Ø6 Ac-1	L=1780	4	1780	7.12	1.58
4		Ø6 Ac-1	L=480	8	480	3.84	0.86
		ԲԵՏՈՆ B15 ԴԱՍԻ	V=0.22մ³				
		ԽՃԻ ՏՈՓԱՆՎԱԾ ՇԵՐՏ	V=0.20մ³				

ՄԱՆՐԱՄԱՍՆԵՐԻ ԱՄՓՈՓԱԳԻՐ

ՀՈՂ N	ԷՍՔԻԶ ՄՄ
2*	230; 110 L=480 110

ԵՐԵՎԱՆ ՔԱՂԱՔԻ ԱՋԱՓՆՅԱԿ ՎԱՐՉԱԿԱՆ ՇՐՋԱՆԻ ԼԵՆԻՆԳՐԱԴՅԱՆ 32 ՀԵՆՔԻ ԲԱԿՈՒՄ, ԽԱՂԱՀՐԱՊԱՐԱԿԻ ԿԱՌՈՒՅՑՄԱՆ ԱՇԽԱՏԱՆՔՆԵՐ				ՊԱՅՄԱՆԱԳԻՐ «ԵՔ-ԲԸԱՇՁԲ-16/136-1»	
			ՃԱՐՏԱՐԱՊԵՏԱՇԻՆԱՐԱՐԱԿԱՆ ՄԱՍ	Փուլ	Թերթ	Թերթեր
ՏՆՕՐԵՆ	Լ.ԳՐԻԳՈՐՅԱՆ			ԱՆ	ՃՇ-9	17
ՆԱԽԱԳԾԵՑ	Գ.ԳՐԻԳՈՐՅԱՆ		ՄԵՏԱՂԱԿԱՆ ՆՍՏԱՐԱՆԻ ՀԻՄՔ, ՆՅՈՒԹԱՇԱԽՍԻ ՄԱՄՆԱԳԻՐ	«Թ.Ա.Հ.Գ. ԳՐԻԳ» ՍՊԸ		

ՄԵՏԱՂԱԿԱՆ ԱՂԲԱՄԱՆ, ՏԵՍՔ ԻՄԱՑԻՑ, Մ 1:20

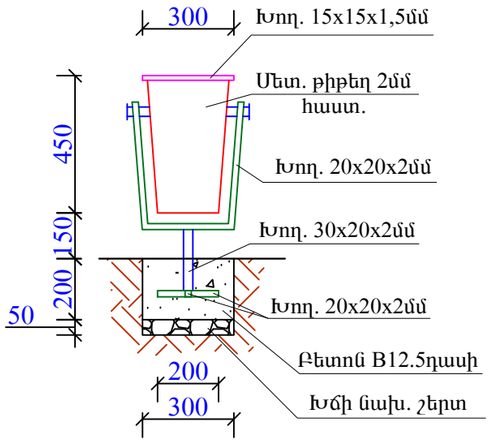

ՄԵՏԱՂԱԿԱՆ ԱՂԲԱՄԱՆ, ՏԵՍՔ ԿՈՂՔԻՑ, Մ 1:20

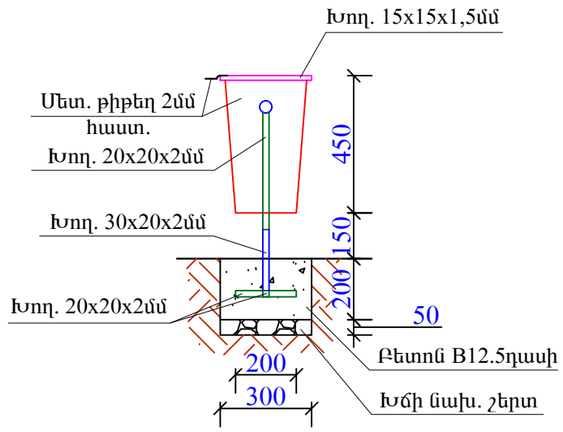

ԵՎԻԹԱԼԾԱԽԻ ՄԱՄՆԱԴԻՐ

1	Աղբամանի մետաղական հիմնակմախքի պատրաստում	տ	0.003
2	Ուղղանկյուն կտրվածքի խողովակ □30x20x2մմ	կգ	0.56
3	Քառակուսի կտրվածքի խողովակ □20x20x2մմ	կգ	1.79
4	Քառակուսի կտրվածքի խողովակ □15x15x1,5մմ	կգ	0.798
5	Մետաղական թիթեղ 2մմ հաստ., 0.7մ^2	կգ	10.99
6	Մետաղական տարրերի յուղաներկում	տ	0.003
7	Մետաղական թիթեղի յուղաներկում	մ^2	1.40
8	Բնահողի կտրում ձեռքով	մ^3	0.023
9	Խճի շերտ	մ^3	0.005
10	Ոտքի բետոնացում B12.5 դասի բետոնով	մ^3	0.018

	ԵՐԵՎԱՆ ՔԱՂԱՔԻ ԱՋԱՓՆՅԱԿ ՎԱՐՉԱԿԱՆ ՇՐՋԱՆԻ ԼԵՆԻՆԳՐԱԴՅԱՆ 32 ՇԵՆՔԻ ԲԱԿՈՒՄ, ԽԱՂԱՀՐԱՊԱՐԱԿԻ ԿԱՌՈՒՑՄԱՆ ԱՇԽԱՏԱՆՔՆԵՐ			ՊԱՅՄԱՆԱԳԻՐ «ԵՔ-ԲԸԱՇՁԲ-16/136-1»		
			ՃԱՐՏԱՐԱՊԵՏԱՇԻՆԱՐԱՐԱԿԱՆ ՄԱՍ	Փուլ	Թերթ	Թերթեր
ՏՆՕՐԵՆ	Լ.ԳՐԻԳՈՐՅԱՆ			ԱՆ	ՃԾ-10	17
ՆԱԽԱԳԾԵՑ	Գ.ԳՐԻԳՈՐՅԱՆ		ՄԵՏԱՂԱԿԱՆ ԱՂԲԱՄԱՆ, ՆՅՈՒԹԱԾԱԽՍԻ ՄԱՄՆԱԳԻՐ	«Թ.Ա.Հ.Գ. ԳՐԻԳ» ՍՊԸ		

ՄԵՏԱՂԱԿԱՆ ՃԱՂԱՇԱՐԻ ԴՎԱԳ, Մ 1:20

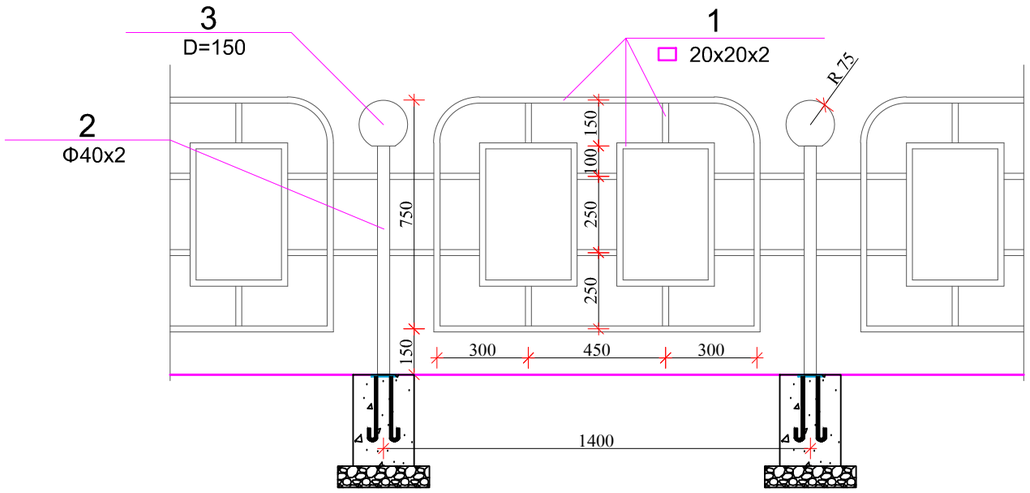

ՀԱՆԳՈՒՅՑ «Ա», Մ 1:10

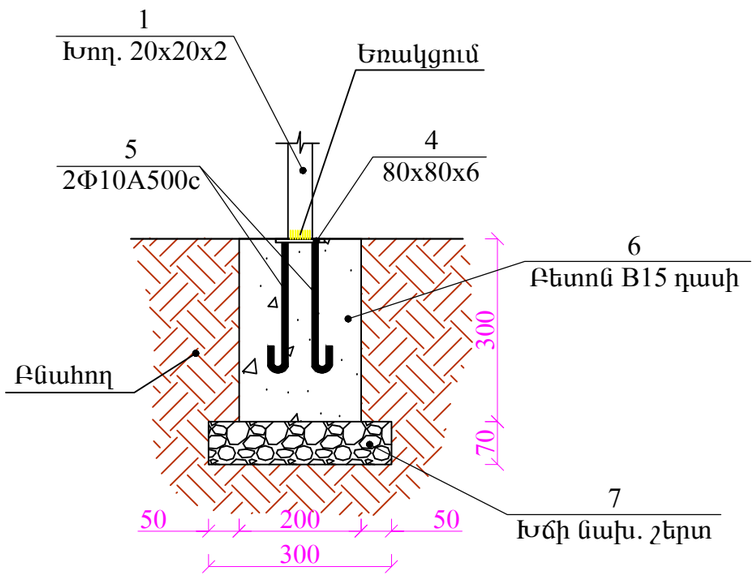

1.4 Ա ՃԱՂԱՇԱՐԻ ԵՅՒԹԱԼՑԱՅԻ ՄԱՆԱՀԻ

ԴԻՐՔ	ՆՇԱՆԱԿՈՒՄԸ	ԱՆՎԱՆՈՒՄԸ	ՔԱՆ., ՀԱՏ	1 ԳՄ-Ի ՔԱՇԸ, ԿԳ	ԸՆԴ. ՔԱՇԸ, ԿԳ
1	ГОСТ 30245-2003	□20x20x2 մմ - L=9000մմ	1	1.12	10.08
2	ГОСТ 10704-914	Φ40x2 մմ - L=1100մմ	1	1.86	2.04
3		Դեկորատիվ գլխադիր D=150	1		
4	ГОСТ 19903-76	-6x80 մմ - L=80մմ	2	0.3 կգ հատը	0.60
5	ГОСТ 5781-82	Φ10A500c - L=250մմ	2	0.617	0.309
6	Բետոն B15 դասի - 0.024 մ^3				
7	Խճի նախապատրաստական շերտ - 0.013 մ^3				

ԾԱՆՈԹՈՒԹՅՈՒՆ

1.Եռակցումը կատարել Э-46 (ГОСТ 9467-75) մակնիշի էլեկտրոդներով
2.Բոլոր չափերը տրված են մմ-ով

	ԵՐԵՎԱՆ ՔԱՂԱՔԻ ԱՔԱՓՆՅԱԿ ՎԱՐՉԱԿԱՆ ՇՐՋԱՆԻ ԼԵՆԻՆԳՐԱԴՅԱՆ 32 ՇԵՆՔԻ ԲԱԿՈՒՄ, ԽԱՂԱՀՐԱՊԱՐԱԿԻ ԿԱՌՈՒՅՑԱՆ ԱՇԽԱՏԱՆՔՆԵՐ			ՊԱՅՄԱՆԱԳԻՐ «ԵՔ-ԲԸԱՇՁԲ-16/136-1»		
			ՃԱՐՏԱՐԱՊԵՏԱՇԻՆԱՐԱԿԱՆ ՄԱՍ	Փուլ	Թերթ	Թերթեր
ՏՆՕՐԵՆ	Լ.ԳՐԻԳՈՐՅԱՆ		ՄԵՏԱՂԱԿԱՆ ՃԱՂԱՇԱՐԻ ԴՎԱԳ, Մ 1:20, ՀԱՆԳՈՒՅՑ «Ա», Մ 1:10, ՄԱՍՆԱԳԻՐ	ԱՆ	ՃՇ-11	17
ՆԱԽԱԳԾԵՑ	Գ.ԳՐԻԳՈՐՅԱՆ			«Թ.Ա.Հ.Գ. ԳՐԻԳ» ՍՊԸ		

ԶՐՈՒՅՑԱՏԱՂԱՎԱՐ

ՏԵՍՔ ԴԻՄԱՑԻՑ Մ 1:50

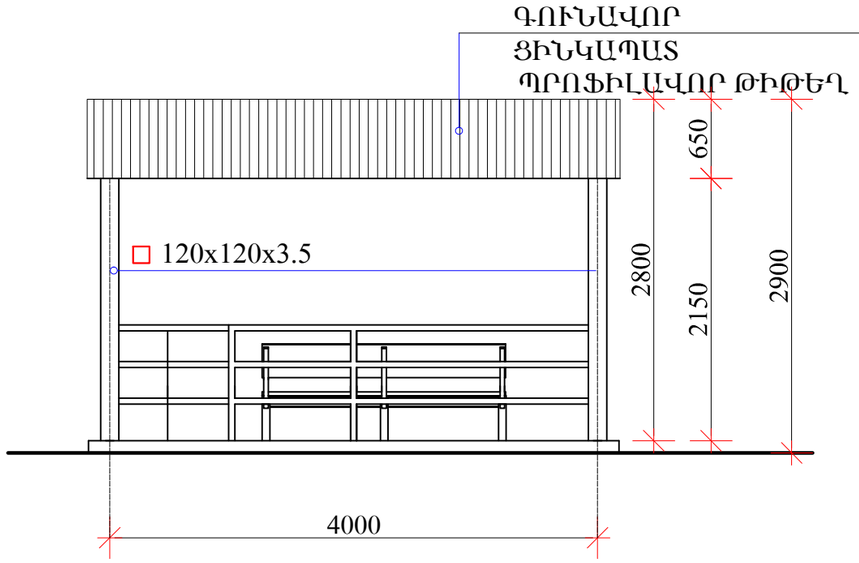

ՏԵՍՔ ԿՈՂՔԻՑ Մ 1:50

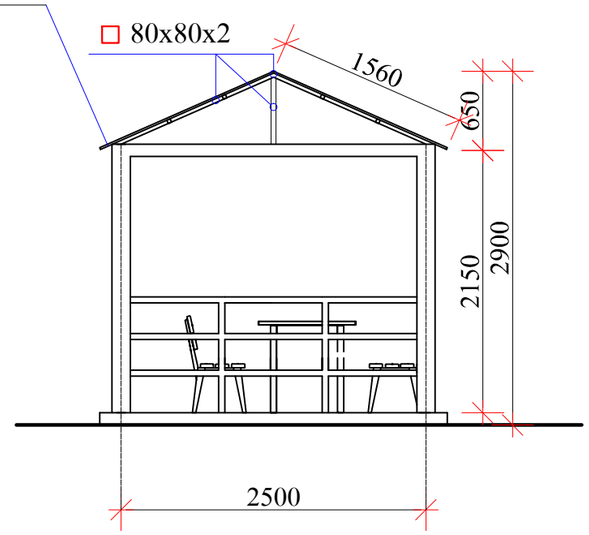

ԿՏՐՎԱԾՔ 1-1 Մ 1:50

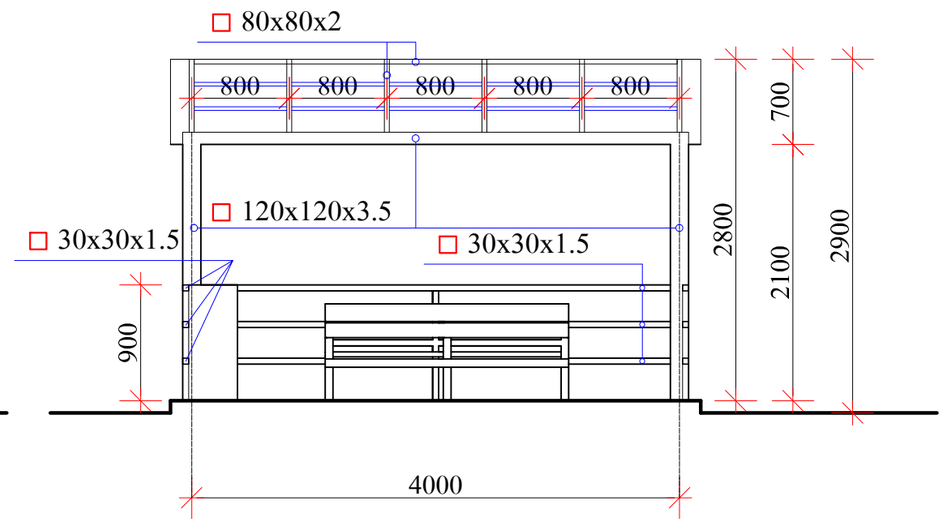

ՀԱՏԱԿԱԳԻԾ Մ 1:50

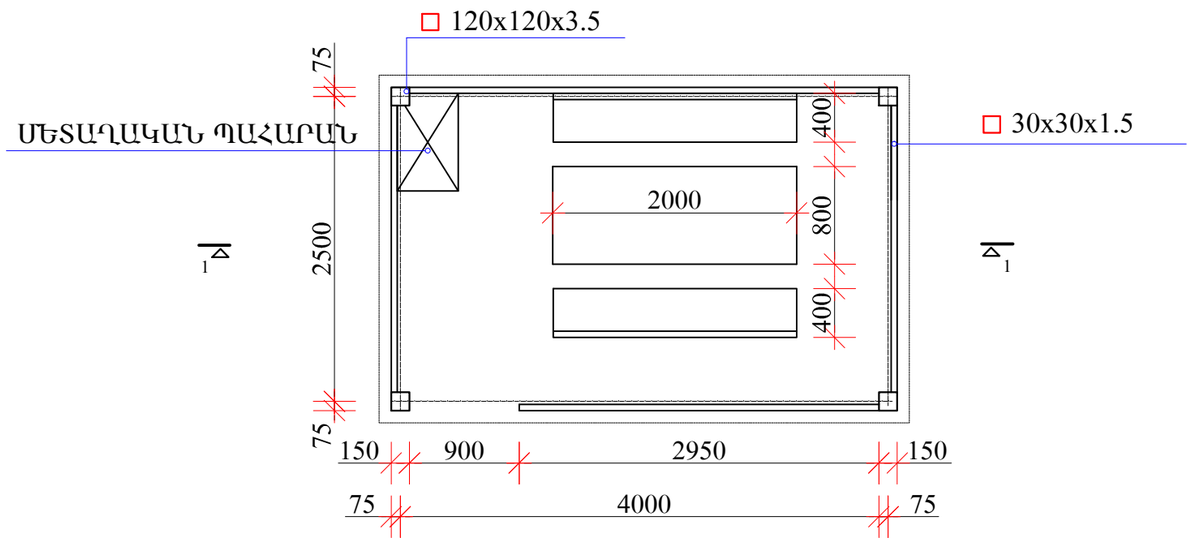

ԾԱԾԿԻ ՀԱՏԱԿԱԳԻԾ Մ 1:50

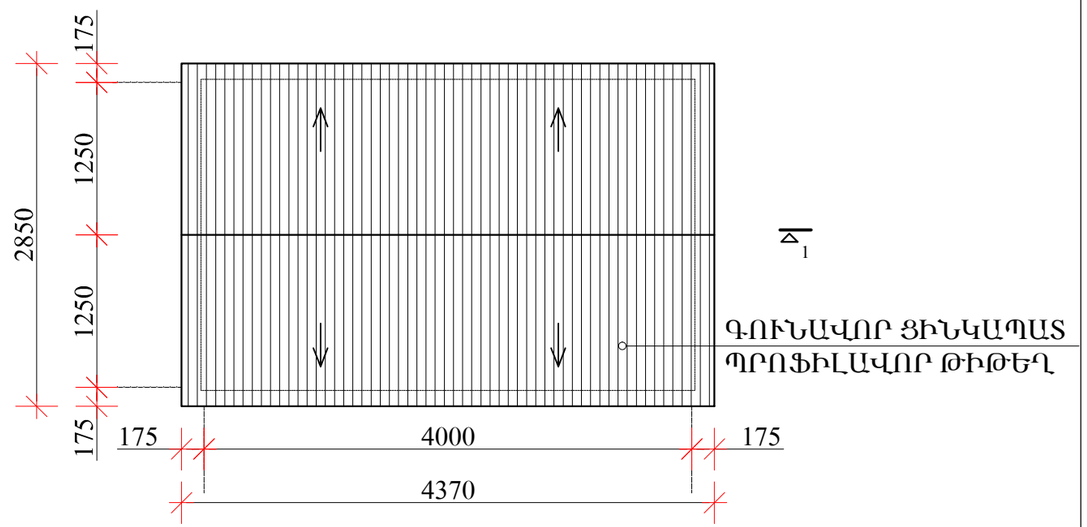

ԲԵՏՈՆԵ ՍԱԼԱՀԱՏԱԿ (ՏՈՄԵՏ)	12.5 ք.մ
ԳՈՒՆԱՎՈՐ ՑԻՆԿԱՊԱՏ ՊՐՈՖԻԼԱՎՈՐ ԹԻԹԵՂ	14.0 ք.մ
□120x120x3.5	0.135 տն
□80x80x2	0.11 տն
□30x30x1.5 (ԿԱՎԱՐԱՄԱԾ)	0.03 տն
□30x30x1.5 (ԲԱԶՐԻՔԱՃԱՂԵՐ)	0.07 տն

ՄԵՏԱՂԱԿԱՆ ՆՍՏԱՐԱՆ (2 հատ)	200x40սմ
ՄԵՏԱՂԱԿԱՆ ՍԵՂԱՆ (1 հատ)	200x80սմ
ՄԵՏԱՂԱԿԱՆ ՊԱՀԱՐԱՆ (1 հատ)	50x80x90սմ
ԶՐՈՒՅՑԱՏԱՂԱՎԱՐԻ ՄԵՏԱՂԱԿԱՆ ՄԱՍԵՐԻ 2 ՇԵՐՏ ՅՈՒՂԱՆԵՐԿՈՒՄ	35 ք.մ

ԾԱՆՈՒՑՈՒԹՅՈՒՆ
1.Եռակցումը կատարել Э-46 (ГОСТ 9467-75) մակնիշի էլեկտրոդներով
2.Բոլոր չափերը տրված են մմ-ով

	ԵՐԵՎԱՆ ՔԱՂԱՔԻ ԱՋԱՓՆՅԱԿ ՎԱՐՉԱԿԱՆ ՇՐՋԱՆԻ ԼԵՆԻՆԳՐԱԴՅԱՆ 32 ՇԵՆՔԻ ԲԱԿՈՒՄ, ԽԱՂԱՀՐԱՊԱՐԱԿԻ ԿԱՌՈՒՅՑՄԱՆ ԱՇԽԱՏԱՆՔՆԵՐ			ՊԱՅՄԱՆԱԳԻՐ «ԵՔ-ԲԸԱՇՁԲ-16/136-1»		
			ՃԱՐՏԱՐԱՊԵՏԱՇԻՆԱՐԱԿԱՆ ՄԱՍ	Փուլ	Թերթ	Թերթեր
ՏՆՕՐԵՆ	Լ.ԳՐԻԳՈՐՅԱՆ		ԶՐՈՒՅՑԱՐԱՆ ՍԵՂԱՆՈՎ, ՄԱՄՆԱԳՐԵՐ	ԱՆ	ՃԾ-12	17
ՆԱԽԱԳԾԵՑ	Գ.ԳՐԻԳՈՐՅԱՆ			«Թ.Ա.Հ.Գ. ԳՐԻԳ» ՍՊԸ		

ՄԵՏԱԼԱԿԱՆ ՇԱՏԱՐԱՆ, Մ 1:15

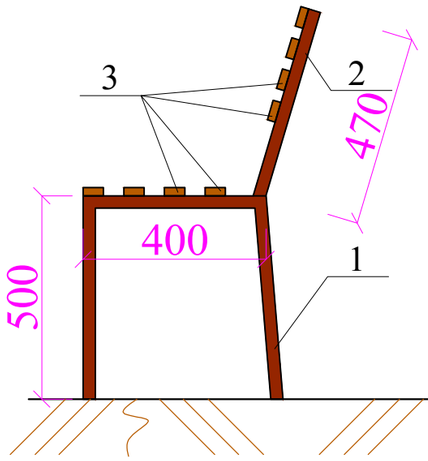

ՄԵՏԱԼԱԿԱՆ ՄԵՂԱՆ /800x2000մմ/, Մ 1:15

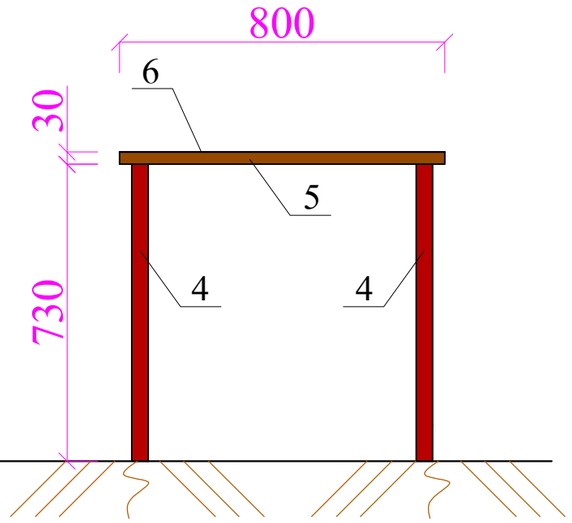

ԶՐՈՒՑԱՐԱՆԻ ՈՏՔԻ ԱՄՐԱՑՄԱՆ ՀԱՆԳՈՒՅՑ

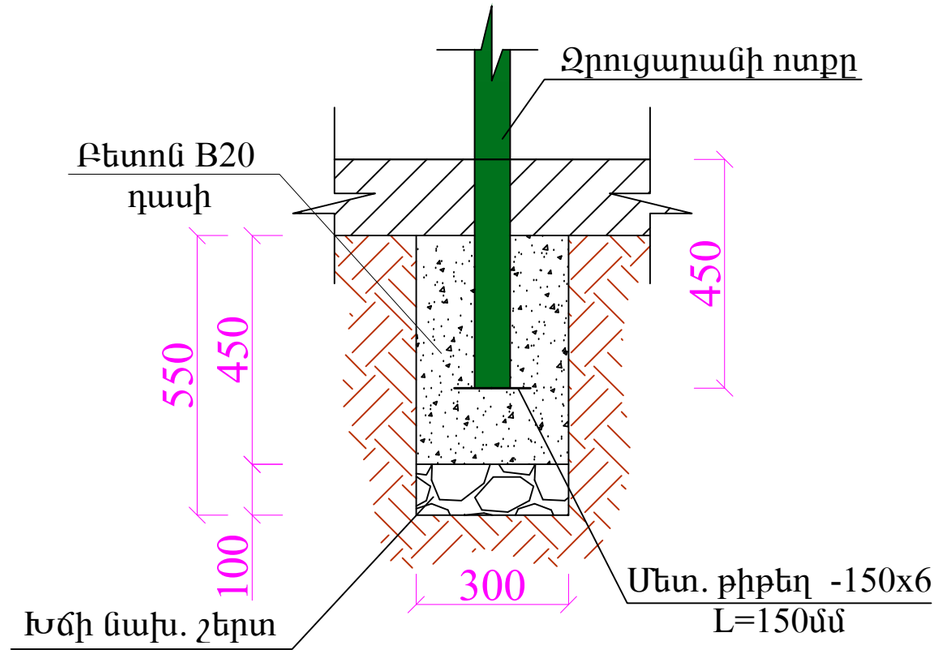

ՇԱՏԱՐԱՆ /2 հատ հատ/

Դիրք	Նշանակումը	Անվանումը	Քան., հատ	1 գմ-ի քաշը, կգ	Ընդհ. քաշը, կգ
1	ГОСТ 8645-92	▭ 50x30x3 L = 1450	6	3.36	29.23
2	———"———	▭ 50x30x3 L = 470	6	3.36	9.48
3	Փայտե չորսուներ 50x20մմ L=2000մմ /16 հատ/՝ 0.032 մ^3				
	Մետաղական մասերի երկտակ յուղաներկում՝ 38.71 կգ/մետաղ				
	Փայտե մասերի երկտակ յուղաներկում՝ 4.48 մ^2				

ՄԵՏԱԼԱԿԱՆ ՄԵՂԱՆ /800x2000մմ/

Դիրք	Նշանակումը	Անվանումը	Քան., հատ	1 գմ-ի քաշը, կգ	Ընդհ. քաշը, կգ
4	ГОСТ 8639-82	▭ 40x40x3 L = 760	4	3.36	10.21
5	———"———	▭ 30x30x3 L = 7200	1	2.42	17.42
6	ГОСТ 19903-74	Մետ. թիթեղ -800x3 L=2000մմ	1	1 հատը՝ 37.68 կգ	37.68
	Մետաղական մասերի երկտակ յուղաներկում՝ 65.31 կգ/մետաղ				

ՇՆԱԳՐՈՒԹՅՈՒՆ

1. Եռակցումը կատարել Э-46 (ГОСТ 9467-75) մակնիշի էլեկտրոդներով
2. Բոլոր չափերը տրված են մմ-ով

	ԵՐԵՎԱՆ ՔԱՂԱՔԻ ԱՋԱՓՆՅԱԿ ՎԱՐՉԱԿԱՆ ՇՐՋԱՆԻ ԼԵՆԻՆԳՐԱԴՅԱՆ 32 ՇԵՆՔԻ ԲԱԿՈՒՄ, ԽԱՂԱՀՐԱՊԱՐԱԿԻ ԿԱՌՈՒՅՑԱՆ ԱՇԽԱՏԱՆՔՆԵՐ			ՊԱՅՄԱՆԱԳԻՐ «ԵՔ-ԲԸԱՇՁԲ-16/136-1»		
			ՃԱՐՏԱՐԱՊԵՏԱՇԻՆԱՐԱԿԱՆ ՄԱՍ	Փուլ	Թերթ	Թերթեր
ՏՆՕՐԵՆ	Լ.ԳՐԻԳՈՐՅԱՆ		ՄԵՏԱՂԱԿԱՆ ՆՍՏԱՐԱՆ, ՄԵՏԱՂԱԿԱՆ ՍԵՂԱՆ, ՀԱՆԳՈՒՅՑ, ՄԱՄՆԱԳՐԵՐ	ԱՆ	ՃԾ-13	17
ՆԱԽԱԳԾԵՑ	Գ.ԳՐԻԳՈՐՅԱՆ			«Թ.Ա.Հ.Գ. ԳՐԻԳ» ՍՊԸ		

ԲԵՏՈՆԵ ՀԵՆԱՊԱՏԻ ՓՈՎԱԾՔ H=1.0Մ, Մ 1:40

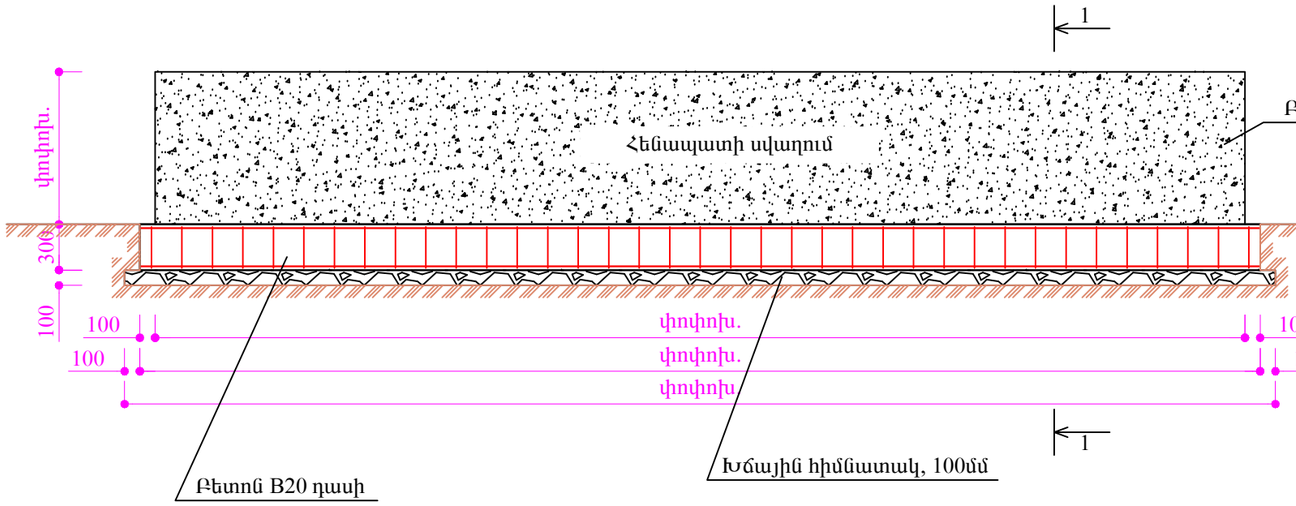

ԿՏՐՎԱԾՔ 1-1, Մ 1:40

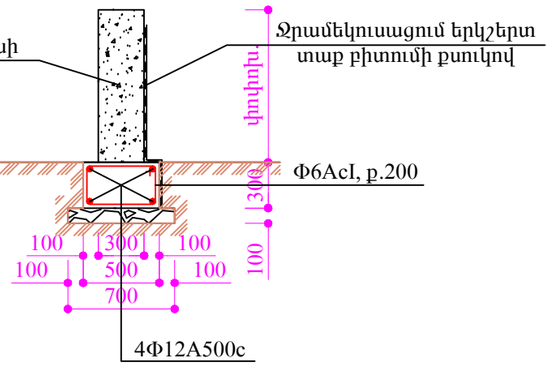

Ե/Բ ԱՍՏԻՃԱՆԻ ԵՎ ՀԱՐԹԱԿԻ ՏԻՊԱՅԻՆ ԿՏՐՎԱԾՔ, Մ 1:25

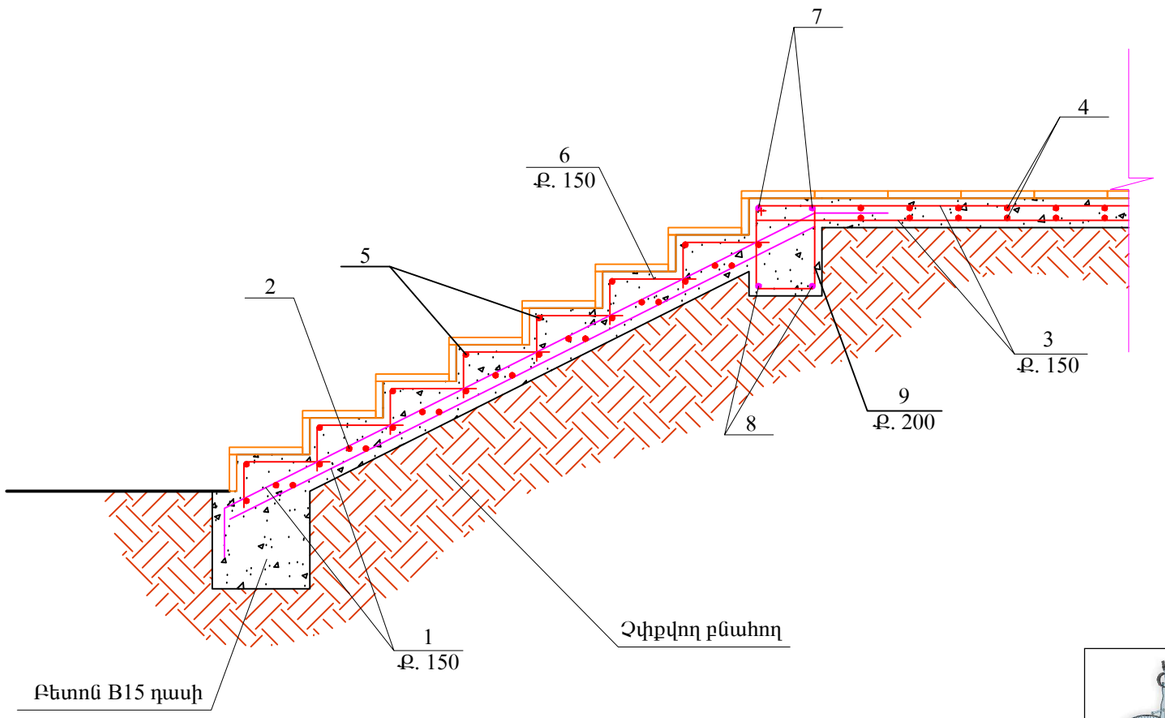

Դիրք	Անվանումը
1	Ø12A500c L=3200
2	Ø6AI L=1350
3	Ø8AI L=7850
4	Ø6AI L=1350
5	Ø6AI L=1350
6	Ø6AI L=450
7	Ø16A500c L=1950
8	Ø16A500c L=1350
9	Ø6AI L=1390

	ԵՐԵՎԱՆ ՔԱՂԱՔԻ ԱՋԱՓՆՅԱԿ ՎԱՐՉԱԿԱՆ ՇՐՋԱՆԻ ԼԵՆԻՆԳՐԱԴՅԱՆ 32 ՀԵՆՔԻ ԲԱԿՈՒՄ, ԽԱՂԱՀՐԱՊԱՐԱԿԻ ԿԱՌՈՒՅՑԱՆ ԱՇԽԱՏԱՆՔՆԵՐ				ՊԱՅՄԱՆԱԳԻՐ «ԵՔ-ԲԸԱՇՁԲ-16/136-1»	
			ճարտարապետաշինարարական մաս	Փուլ	Թերթ	Թերթեր
ՏՆՕՐԵՆ	Լ.ԳՐԻԳՈՐՅԱՆ		ԲԵՏՈՆԵ ՀԵՆԱՊԱՏԻ ՓՈՎԱԾՔ H=1.0Մ, ԿՏՐՎԱԾՔ 1-1, Մ 1:40, Ե/Բ ԱՍՏԻՃԱՆԻ ԵՎ ՀԱՐԹԱԿԻ ՏԻՊԱՅԻՆ ԿՏՐՎԱԾՔ, Մ 1:25	ԱՆ	ճՇ-14	17
ՆԱԽԱԳԾԵՑ	Գ.ԳՐԻԳՈՐՅԱՆ			«Թ.Ա.Հ.Գ. ԳՐԻԳ» ՍՊԸ		

Գրանիտե ցայտաղբյուրի հատակագիծ Մ 1:10

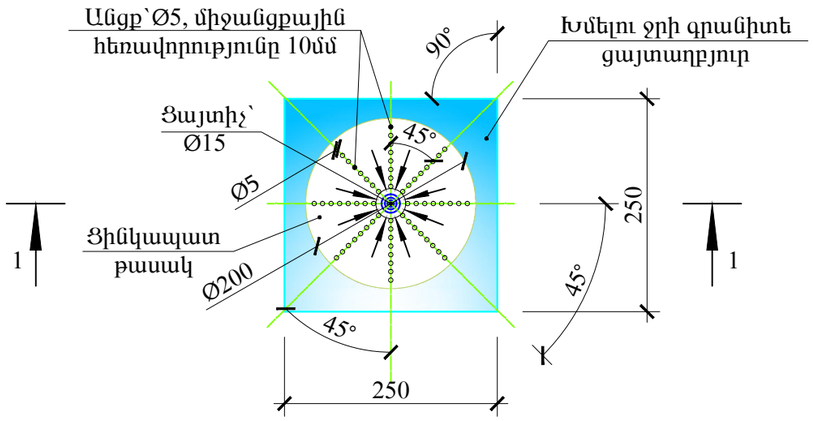

Ցայտաղբյուրի ջրամատակարարման և ջրահեռացման իրականացման սխեմա Մ 1:50

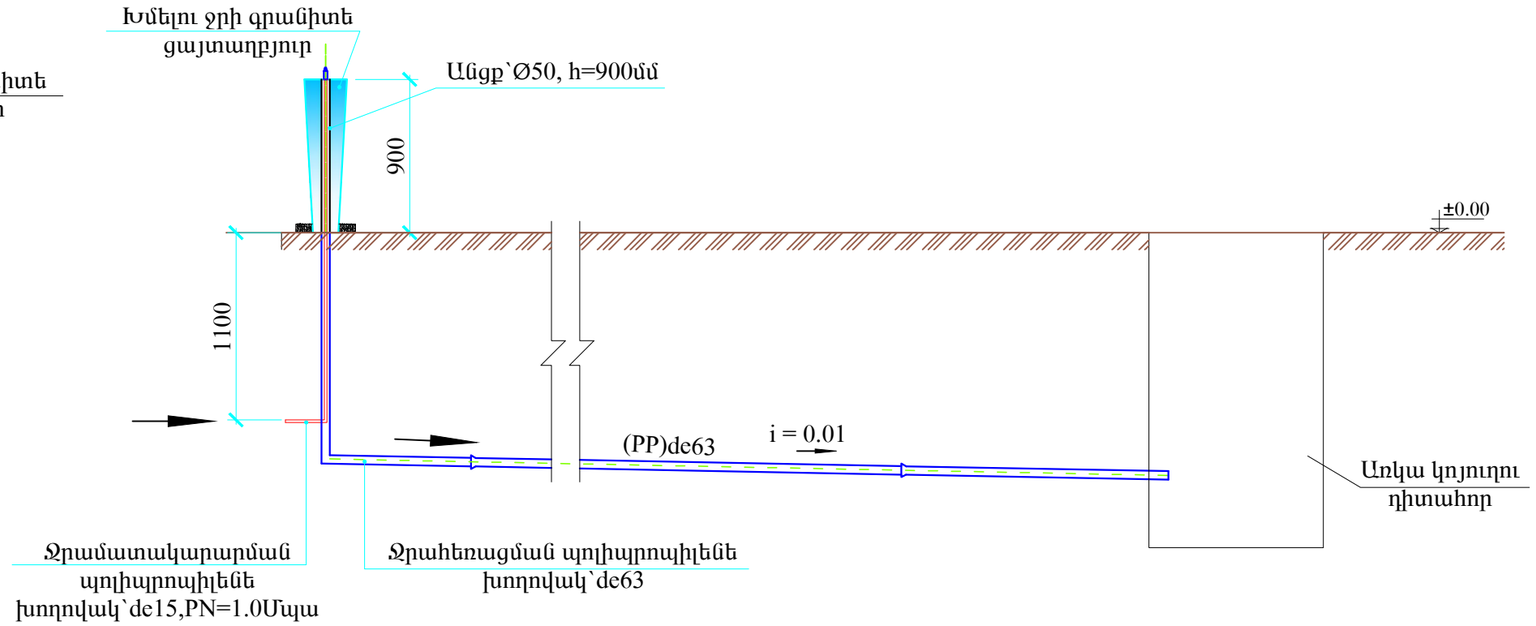

Կտրվածք 1-1

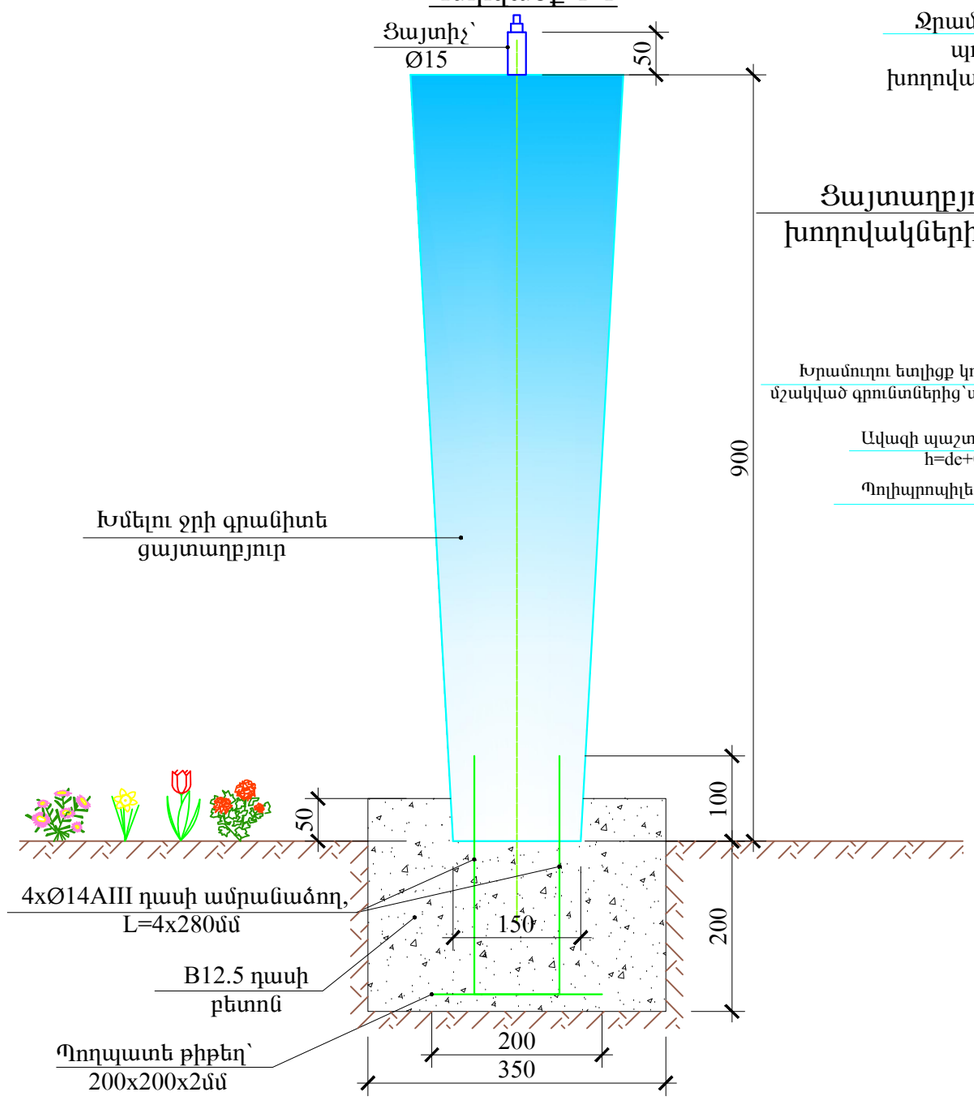

Ցայտաղբյուրի ջրամատակարարման և ջրահեռացման խողովակների մոնտաժման խրամուղու լայնական կտրվածք

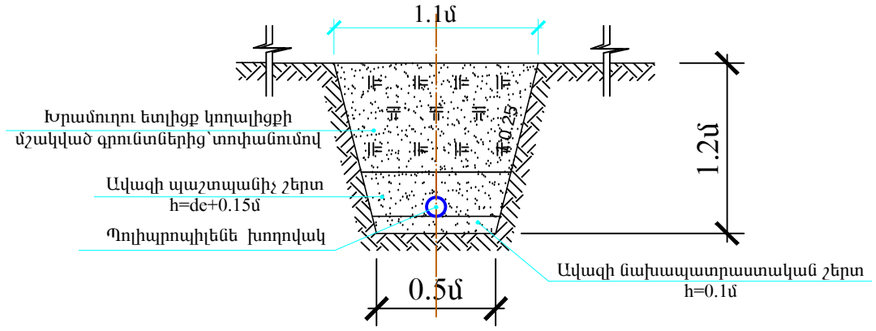

Խմելու ջրի գրանիտե ցայտաղբյուրի նյութածախսի մասնագիր

Հ/Հ	ԱՆՎԱՆՈՒՄԸ	ՉԱՓՄԱՆ ՄԻԱՎ.	ՔԱՆԱԿԸ
1	Մշակված գրանիտ	մ^3	0.045
2	Ø14AIII դասի ամրանաձող	կգ	1.36
3	Պողպատե թիթեղ՝200x200x2.0մմ	կգ	0.63
4	B12.5 դասի բետոն	մ^3	0.03
5	Ցինկապատ թասակ՝Ø200,h=100մմ	հատ	1
6	Ցայտիչ՝Ø15	հատ	1

	ԵՐԵՎԱՆ ՔԱՂԱՔԻ ԱՋԱՓՆՅԱԿ ՎԱՐՉԱԿԱՆ ՇՐՋԱՆԻ ԼԵՆԻՆԳՐԱԴՅԱՆ 32 ՇԵՆՔԻ ԲԱԿՈՒՄ, ԽԱՂԱՀՐԱՊԱՐԱԿԻ ԿԱՌՈՒՅՑԱՆ ԱՇԽԱՏԱՆՔՆԵՐ			ՊԱՅՄԱՆԱԳԻՐ «ԵՔ-ԲԸԱՇՁԲ-16/136-1»		
			ճարտարապետաշինարարական մաս	Փուլ	Թերթ	Թերթեր
ՏՆՕՐԵՆ	Լ.ԳՐԻԳՈՐՅԱՆ		գրանիտե ցայտաղբյուրի հատակագիծ, կտրվածք, ջջ սխեմա	ԱՆ	ճՇ-15	17
ՆԱԽԱԳԾԵՑ	Գ.ԳՐԻԳՈՐՅԱՆ			«Թ.Ա.Հ.Գ. ԳՐԻԳ» ՍՊԸ		

Ջրաչափական հորի հատակագիծ Մ 1:20

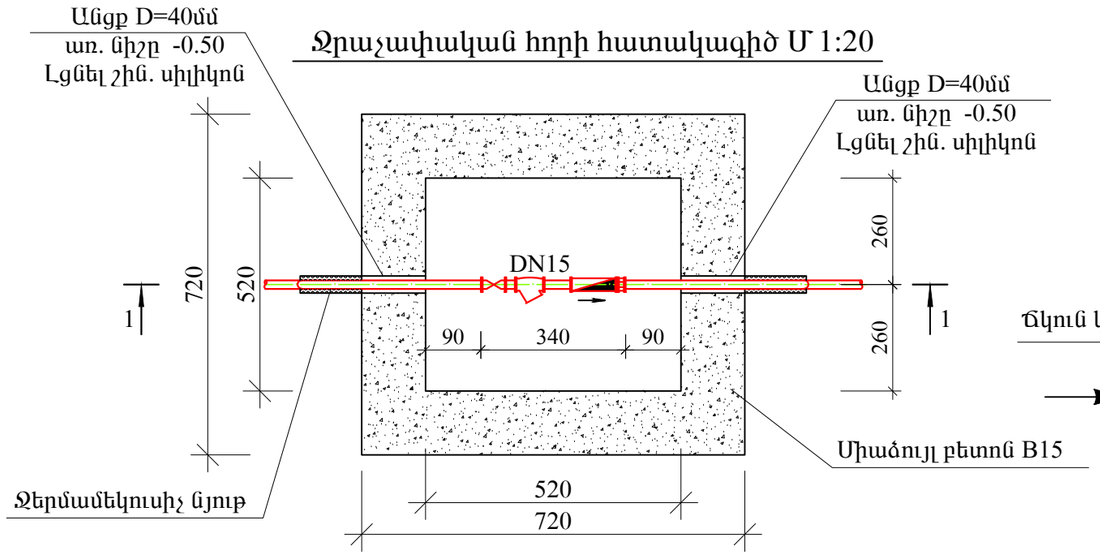

Կտրվածք 1 - 1, Մ 1:20

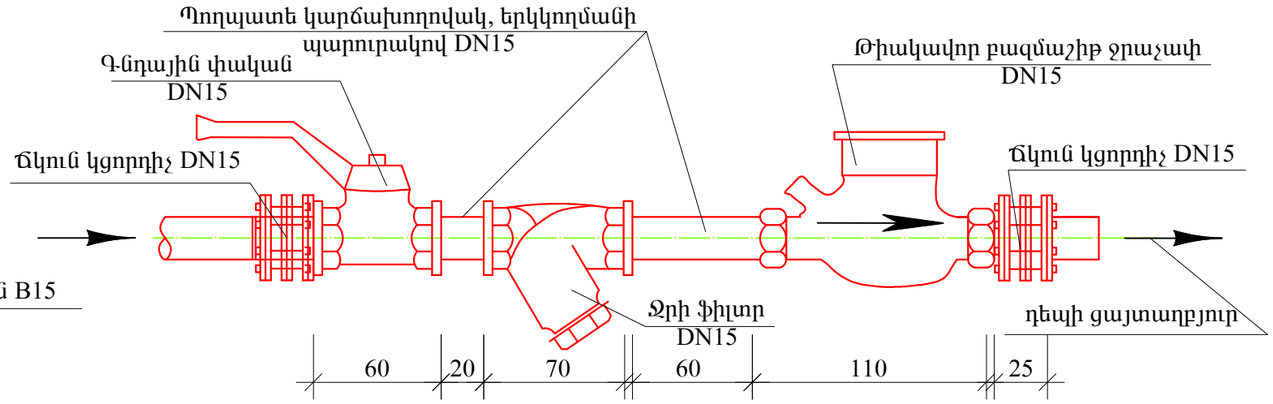

Ցայտաղբյուրի խողովակաշարի միացման հանգույց փողոցային ջրագծից

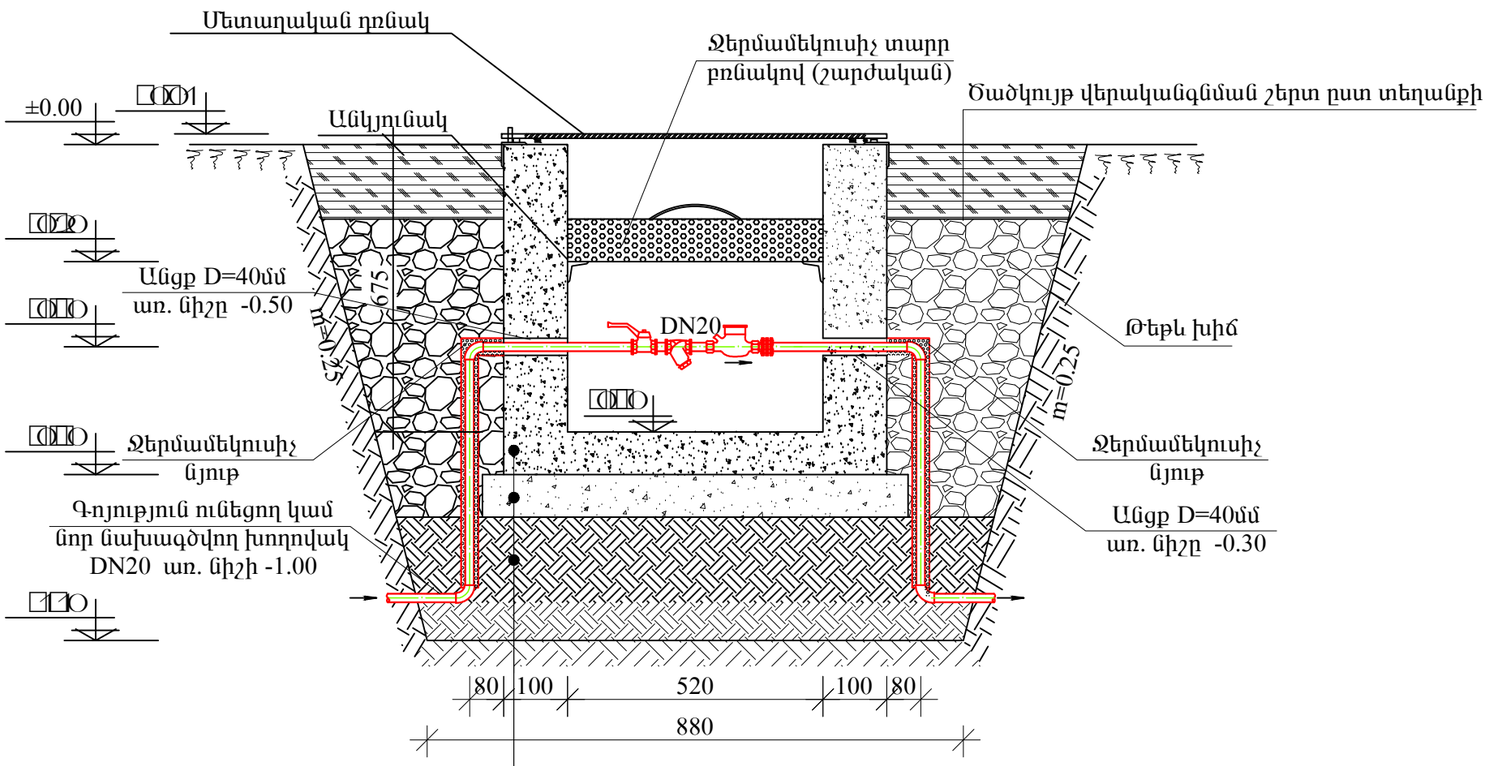

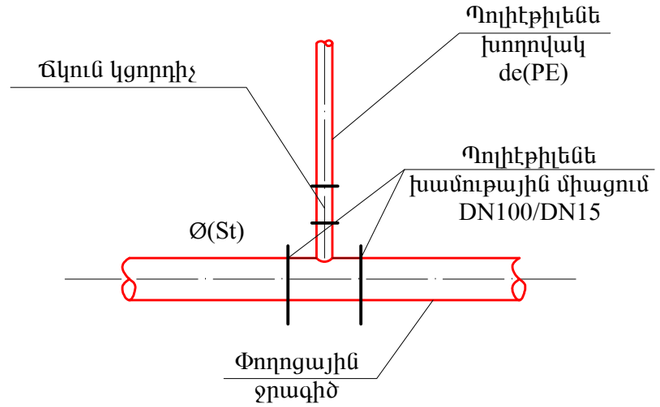

Դիտահորի իրան միաձույլ բետոնից B15
Բետոնի նախապատրաստական շերտ h=10սմ
Տոփանված գրունտ h=30սմ

	ԵՐԵՎԱՆ ՔԱՂԱՔԻ ԱՋԱՓՆՅԱԿ ՎԱՐՉԱԿԱՆ ՇՐՋԱՆԻ ԼԵՆԻՆԳՐԱԴՅԱՆ 32 ՇԵՆՔԻ ԲԱԿՈՒՄ, ԽԱՂԱՀՐԱՊԱՐԱԿԻ ԿԱՌՈՒՅՄԱՆ ԱՇԽԱՏԱՆՔՆԵՐ			ՊԱՅՄԱՆԱԳԻՐ «ԵՔ-ԲԸԱՇՁԲ-16/136-1»		
			ճարտարապետաշինարարական մաս	Փուլ	Թերթ	Թերթեր
ՏՆՕՐԵՆ	Լ.ԳՐԻԳՈՐՅԱՆ		ջրաչափական հորի հատակագիծ եվ կտրվածք, ցայտաղբյուրի խողովակաշարի միացման հանգույց	ԱՆ	ՃՇ-16	17
ՆԱԽԱԳԾԵՑ	Գ.ԳՐԻԳՈՐՅԱՆ			«Թ.Ա.Հ.Գ. ԳՐԻԳ» ՍՊԸ		

Կտրվածք 1-1, Մ 1:10

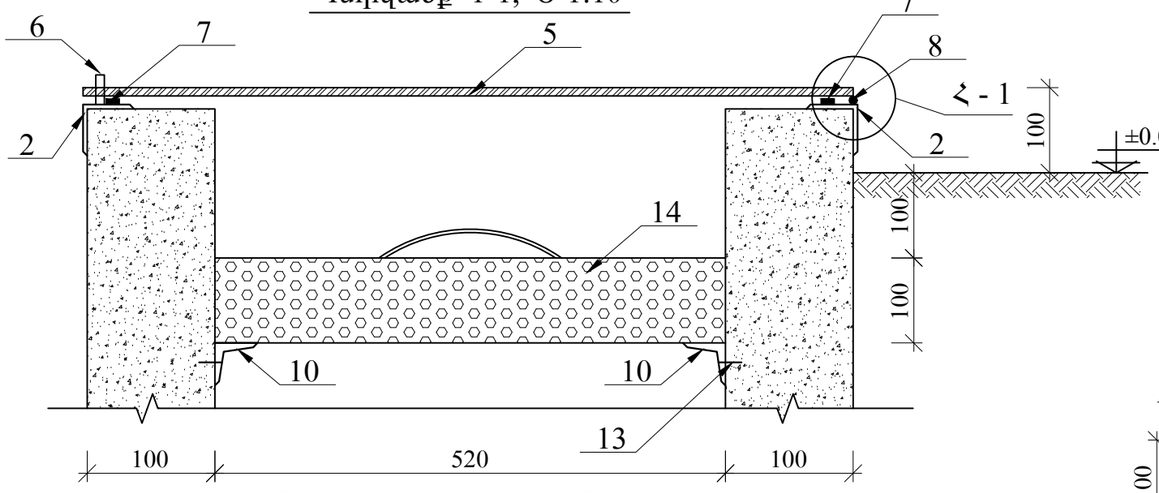

Հանգույց Հ - 1, Մ 1:5

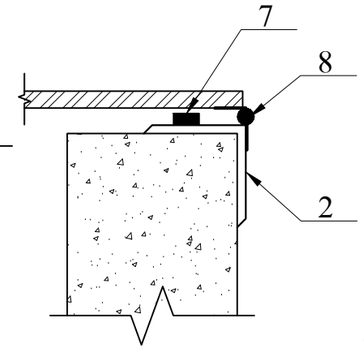

Հանգույց Հ - 2, Մ 1:5

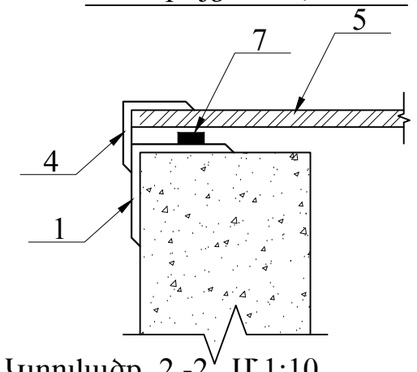

Տարր 6

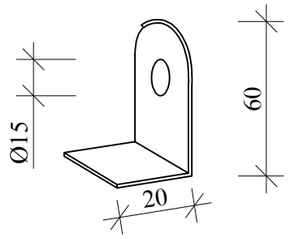

Կտրվածք 2 -2, Մ 1:10

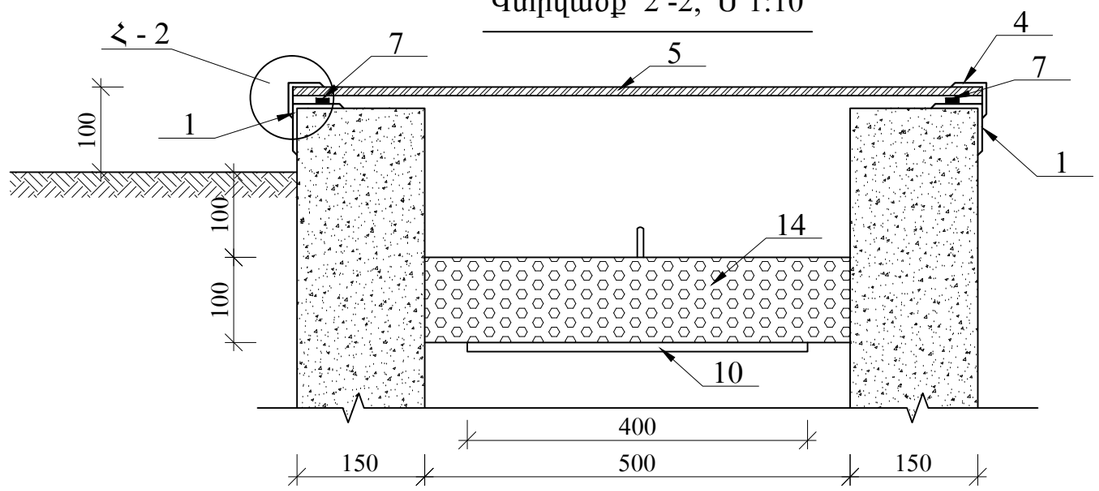

Մետաղական դռնակ Մ 1:10

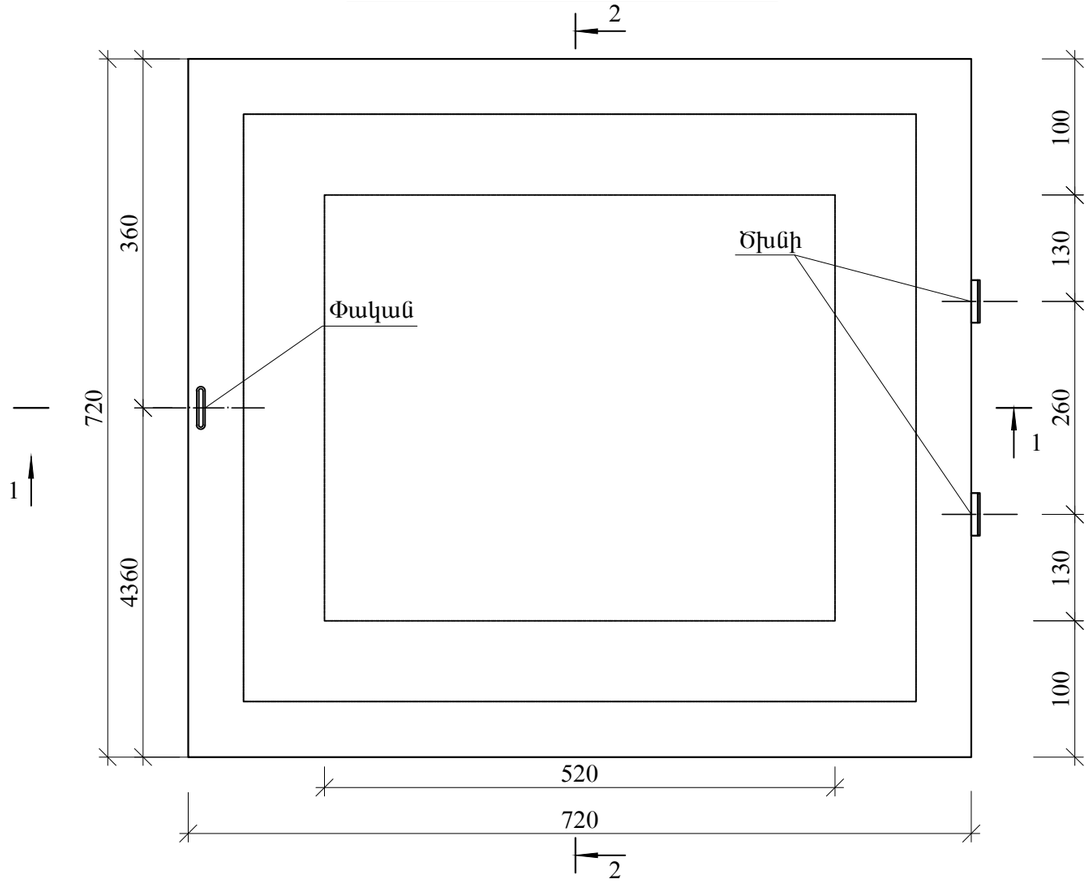

Ջերմամեկուսիչ տարր Մ 1:10

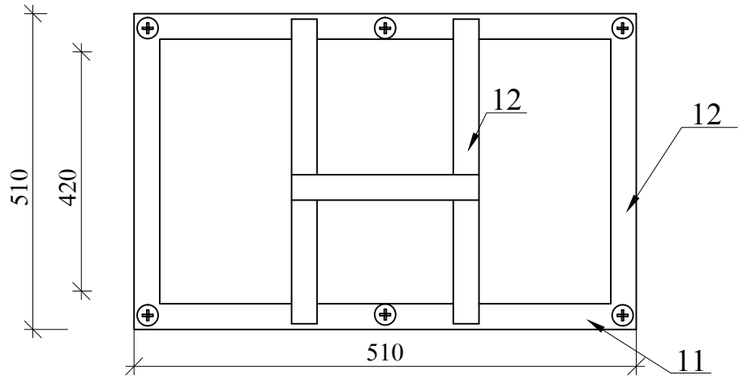

	ԵՐԵՎԱՆ ՔԱՂԱՔԻ ԱՋԱՓՆՅԱԿ ՎԱՐՉԱԿԱՆ ՇՐՋԱՆԻ ԼԵՆԻՆԳՐԱԴՅԱՆ 32 ՇԵՆՔԻ ԲԱԿՈՒՄ, ԽԱՂԱՀՐԱՊԱՐԱԿԻ ԿԱՌՈՒՅՑՄԱՆ ԱՇԽԱՏԱՆՔՆԵՐ			ՊԱՅՄԱՆԱԳԻՐ «ԵՔ-ԲԲԱՇՁԲ-16/136-1»		
			ճարտարապետաշինարարական մաս	Փուլ	Թերթ	Թերթեր
ՏՆՕՐԵՆ	Լ.ԳՐԻԳՈՐՅԱՆ		ջրաշափական հորի շինարարական լուծումներ	ԱՆ	ճՇ-17	17
ՆԱԽԱԳԾԵՑ	Գ.ԳՐԻԳՈՐՅԱՆ			«Թ.Ա.Հ.Գ. ԳՐԻԳ» ՍՊԸ		

ԼՈՒՍԱՏՈՒՆԵՐԻ ՏԵՂԱԿԱՅՄԱՆ ՀԱՏԱԿԱԳԻԾ, Մ 1:100

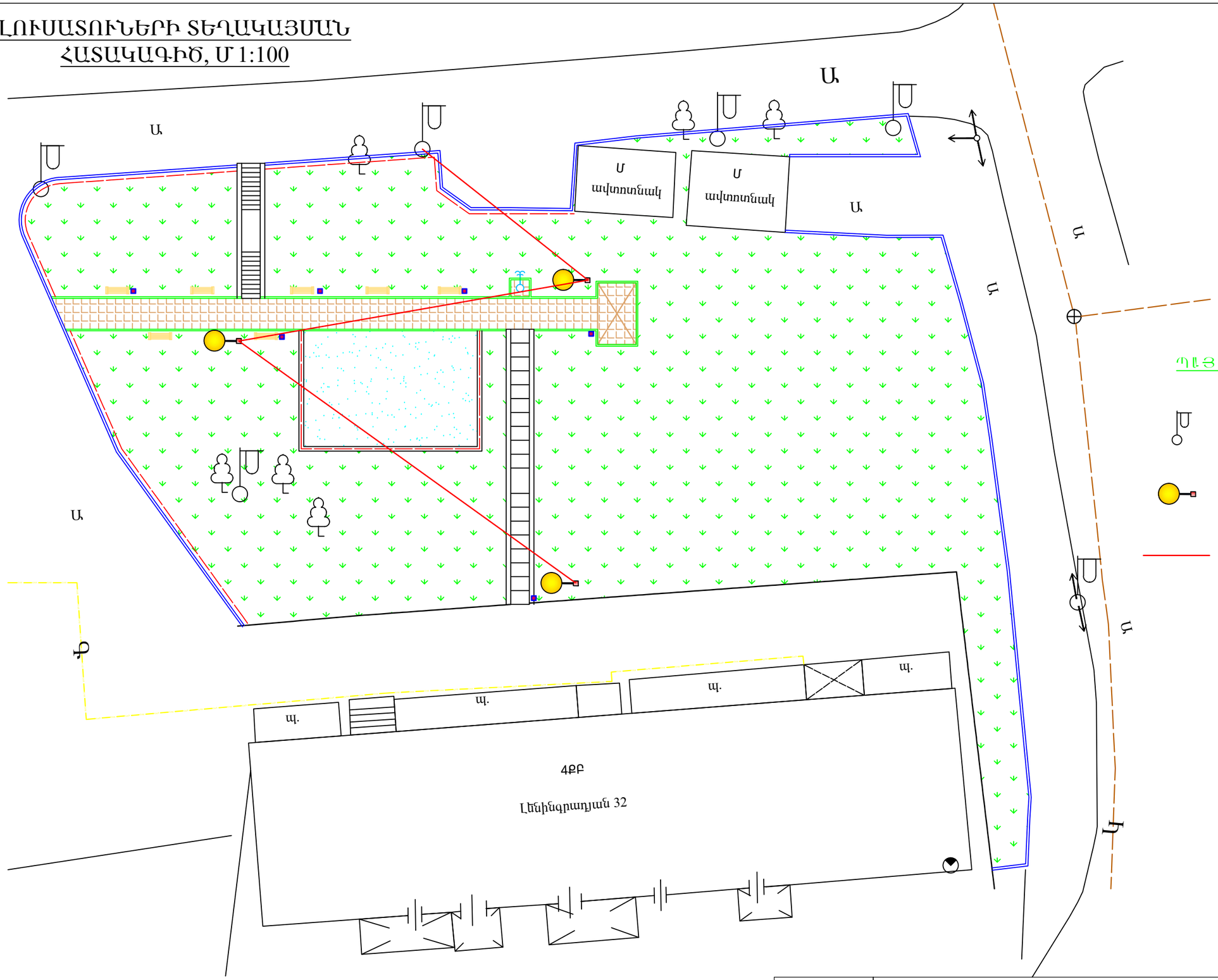

ՊԼԱՅՄԱՆԱԿԱՆ ՆՇԱՆՆԵՐ

Առկա լուսավորության հենասյուներ H=7մ

Նոր տեղադրվող լուսավորության սյուն, H=7մ - 3 հատ

Մալուխ ստորգետնյա ԱԲԲԳ 4x10մմ^2 /վինիպլաստե խողովակի միջով/ - 95.5 գմ

	ԵՐԵՎԱՆ ՔԱՂԱՔԻ ԱՋԱՓՆՅԱԿ ՎԱՐՉԱԿԱՆ ՇՐՋԱՆԻ ԼԵՆԻՆԳՐԱԴՅԱՆ 32 ՀԵՆՔԻ ԲԱԿՈՒՄ, ԽԱՂԱՀՐԱՊԱՐԱԿԻ ԿԱՌՈՒՅՑՄԱՆ ԱՇԽԱՏԱՆՔՆԵՐ			ՊԱՅՄԱՆԱԳԻՐ «ԵՔ-ԲԸԱՇՁԲ-16/136-1»	
			ԷԼԵԿՏՐԱՏԵԽՆԻԿԱԿԱՆ ՄԱՍ	Փուլ	Թերթ	Թերթեր
ՏՆՕՐԵՆ	Լ.ԳՐԻԳՈՐՅԱՆ			ԱՆ	ԷԼ-1	2
ՆԱԽԱԳԾԵՑ	Գ.ԳՐԻԳՈՐՅԱՆ		ԼՈՒՍԱՏՈՒՆԵՐԻ ՏԵՂԱԿԱՅՄԱՆ ՀԱՏԱԿԱԳԻԾ, Մ 1:200	«Թ.Ա.Հ.Գ. ԳՐԻԳ» ՍՊԸ	

Լուսավորության միաեղջյուր բարձակով հենասյան ընդհանուր տեսքը

(հիմքի պաշտպանիչ բետոնը ցույց տված չէ)

Մ 1:20

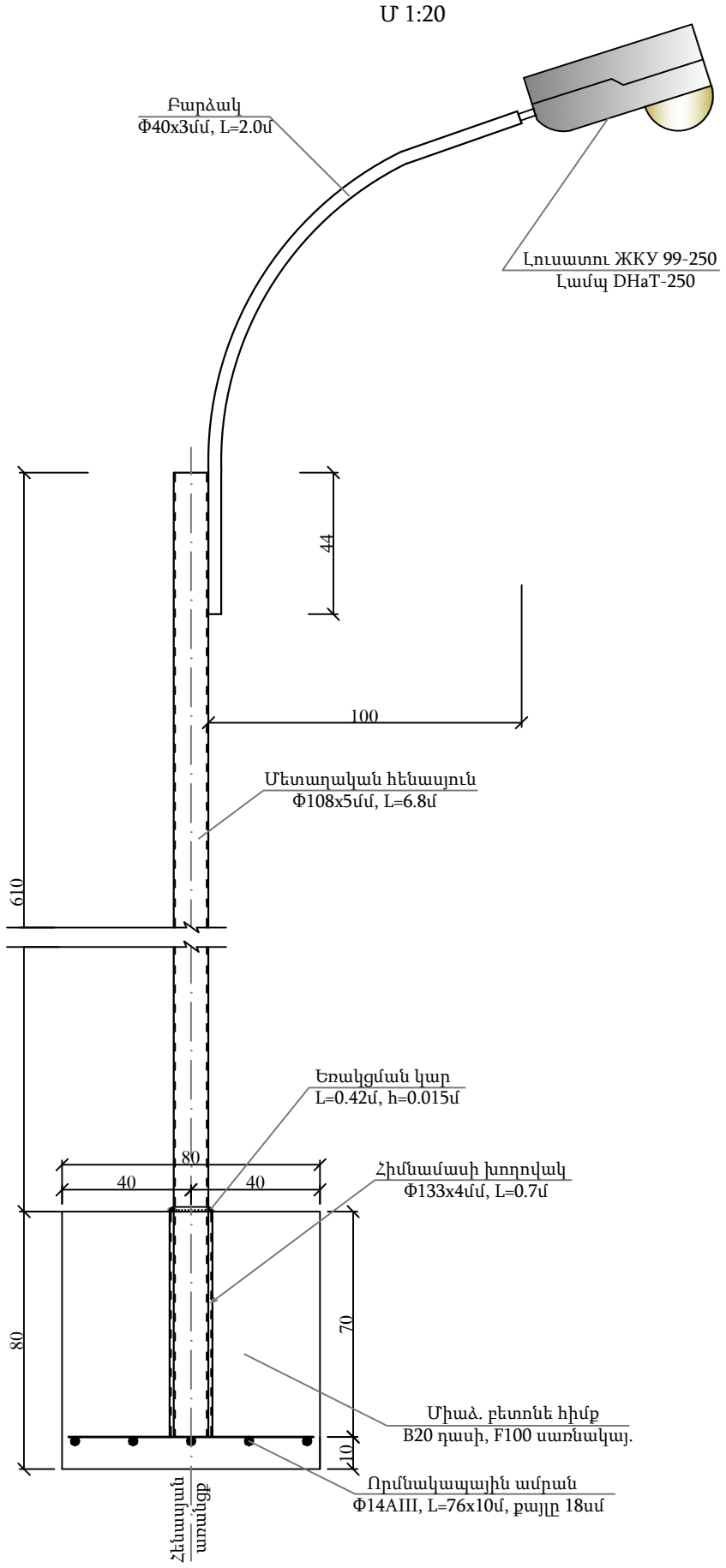

Հատակագիծ

(հիմքը ցույց տված չէ)

Մ 1:20

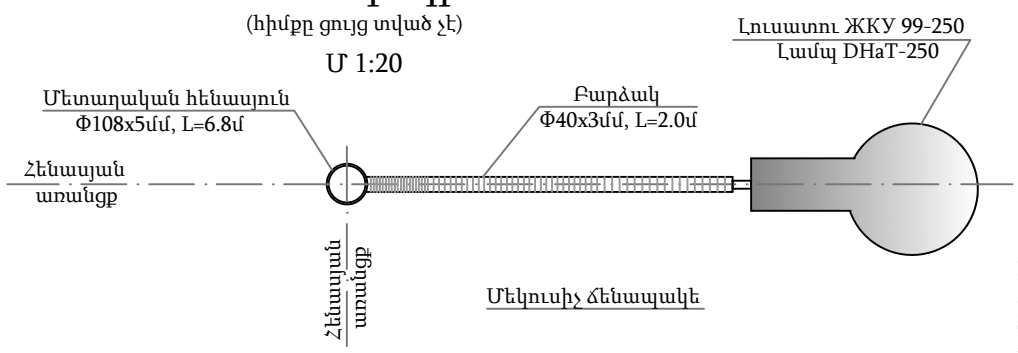

Հիմքի և փոսորակի կտրվածքը

Մ 1:20

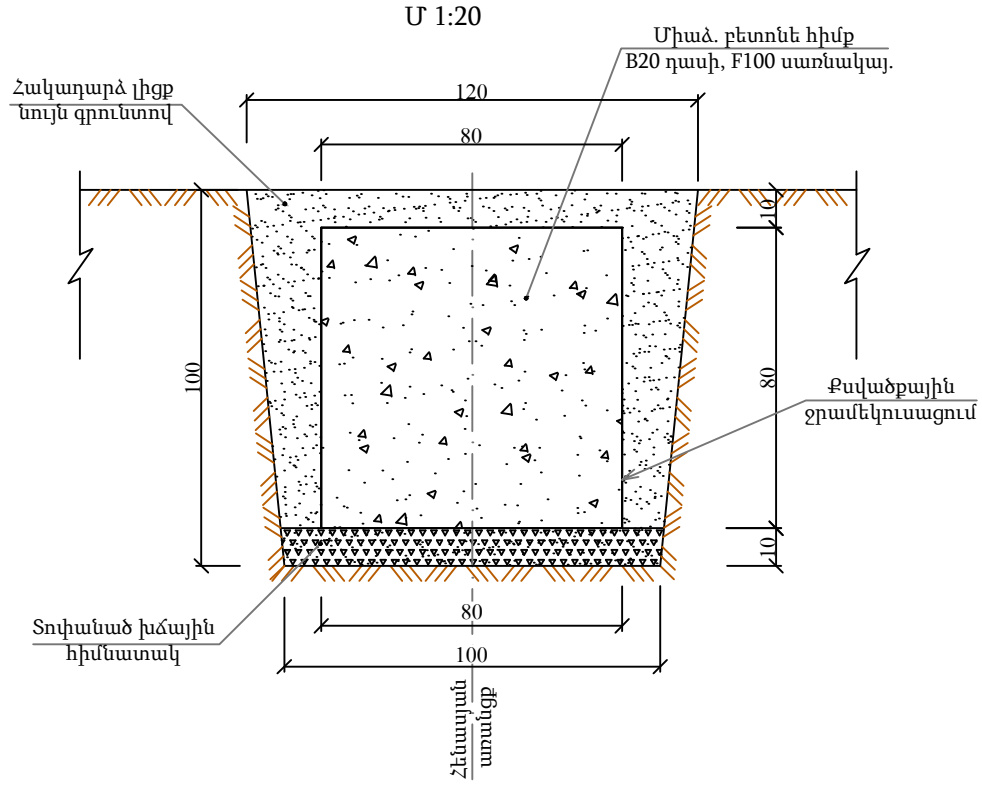

Մեկ միաեղջյուր բարձակով հենասյան տեղադրման հիմնական աշխատանքների ծավալները

Հ/h	Աշխատանքի անվանումը	Չափի միավ.	Քանակ
1.	Փոսորակի փորում ձեռքով:	$մ^3$	1.21
2.	Խճային հիմնատակի տեղադրում և տոփանում h=10սմ:	$մ^3$	0.1
3.	Միաձ. բետոնե հիմքի տեղադրում, B20 դասի:	$մ^3$	0.512
4.	Բետոնե հիմքի ջրամեկուսացում տաք հեղուկ բիտումով:	$մ^2$	3.2
4.	Որմնակապային ամրանի տեղադրում Φ14AIII, l=7.6մ, m=9.18կգ:	հատ	1
5.	Հիմնամասի խողովակի մոնտաժում՝ Φ133x4մմ, L=0.7մ:	հատ	1
6.	Հենասյան մոնտաժում Φ108x5մմ, L=6.8մ:	հատ	1
7.	Բարձակ Φ40x3մմ, L=2.0մ:	հատ	1
8.	Լուսատու ЖКУ 99-250:	հատ	1
9.	Լամպ DHaT-250:	հատ	1
10.	АППВ 2x2.5մմ2 հատվածքով հաղորդալարի անցկացում	գմ	9.6
11.	Հողանցման էլեկտրոդ ∟50x50x5մմ, L=2մ, m=7.54կգ:	հատ	1
12.	Հողանցման շերտապողպատ 40x3մմ, L=8մ, m=7.54կգ:	հատ	1
13.	Բաժանիչ տուփ:	հատ	1
14.	Ավտոմատ անջատիչ:	հատ	1
15.	Հենասյան ներկում:	$մ^2$	2.68
16.	Գրունտի հակադարձ լիցք ձեռքով:	$մ^3$	0.6
17.	Ավելորդ գրունտի կույտավորում, բարձում ինքնաթափ և տեղափոխում լցակույտ:	$մ^3$	0.61

Ծանոթություն

1. Գծագրում տրված է արտաքին լուսավորության միաեղջյուր հենասյան տիպային գծագիրը:
2. Հենասյան հիմքը իրականացվում է B20դասի և F100 սառնակայունությամբ ծանր բետոնից:
3. Հիմքի գրունտի հետ շփվող մակերեսները ջրամեկուսավում է տաք հեղուկ բիտումով:
4. Որմնակապային ամրանները նախատեսված են պարբերական պրոֆիլի Φ14AIII դասի՝ միմյանց միացվում են եռակցման միջոցով, այնուհետև հիմնամասի պողպատե խողովակին Φ133x4մմ, L=0.7մ:
5. Լուսավորության հենասյան կրող խողովակը իրենից ներկայացնում է Φ108x5մմ, L=6.8մ:
6. Հիմքի բետոնի ամրանալուց հետո հենասյունը ինքնագնաց սլաքավոր ամբարձիչով մոնտաժվում է հիմնամասի խողովակի մեջ և եռակցվում դրան:
7. Չափերը տված են «սմ»-ով:

Որմնակապային ամրան

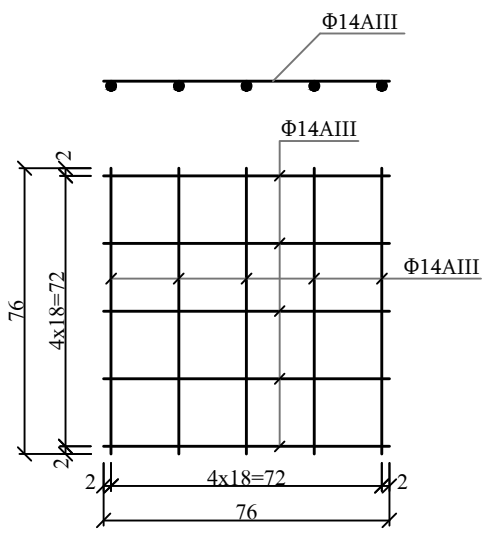

	ԵՐԵՎԱՆ ՔԱՂԱՔԻ ԱԶԱՓՆՅԱԿ ՎԱՐՉԱԿԱՆ ՇՐՋԱՆԻ ԼԵՆԻՆԳՐԱԴՅԱՆ 32 ՇԵՆՔԻ ԲԱԿՈՒՄ, ԽԱՂԱՀՐԱՊԱՐԱԿԻ ԿԱՌՈՒՅՑԱՆ ԱՇԽԱՏԱՆՔՆԵՐ			ՊԱՅՄԱՆԱԳԻՐ «ԵՔ-ԲԸԱՇՁԲ-16/136-1»		
			ԷԼԵԿՏՐԱՏԵԽՆԻԿԱԿԱՆ ՄԱՍ	Փուլ	Թերթ	Թերթեր
ՏՆՕՐԵՆ	Լ.ԳՐԻԳՈՐՅԱՆ			ԱՆ	ԷԼ-2	2
ՆԱԽԱԳԾԵՑ	Գ.ԳՐԻԳՈՐՅԱՆ		ԼՈՒՍԱՎՈՐՈՒԹՅԱՆ ՄԻԱԵՂՋՅՈՒՐ ԲԱՐՁԱԿՈՎ ՀԵՆԱՍՅԱՆ ՄՈՆՏԱԺՄԱՆ ՏԻՊԱՅԻՆ ԳԾԱԳԻՐ	«Թ.Ա.Հ.Գ. ԳՐԻԳ» ՍՊԸ		

ՏԱՐԱԾՔԻ ԳԼԽԱՎՈՐ ՀԱՏԱԿԱԳԻԾ, Մ 1:200

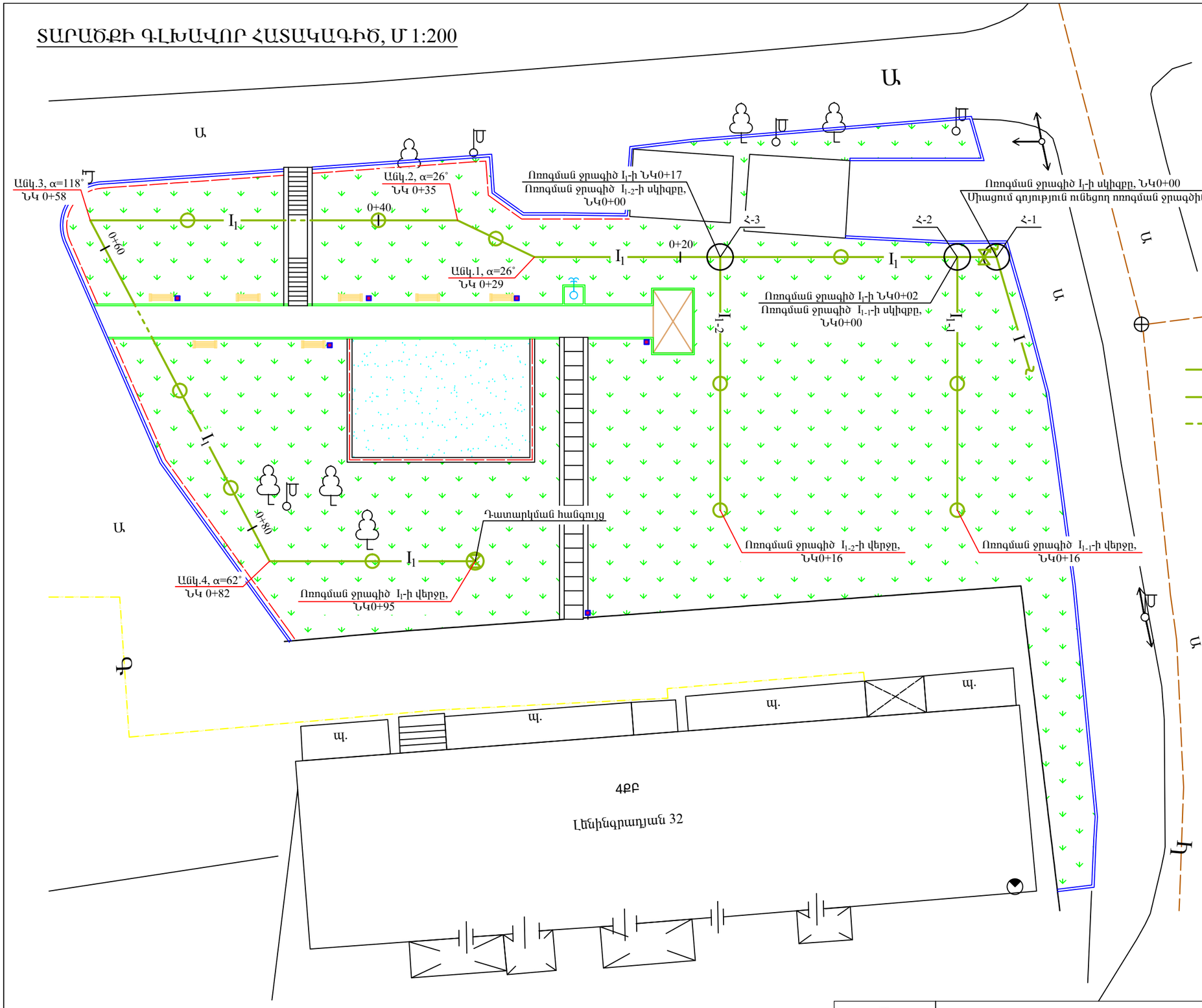

ՊԱՅՄԱՆԱԿԱՆ ՆՇԱՆՆԵՐ

- I — Գոյություն ունեցող ոռոգման ջրագիծ
- I_n — Նախագծվող վերգետնյա ոռոգման ջրագիծ
- I_n — Նախագծվող ստորգետնյա ոռոգման ջրագիծ
- Նախագծվող ջրթող հանգույց
- Նախագծվող սողնակ
- Խողովակաշարի դատարկման փական

ԾԱՆՈԹՈՒԹՅՈՒՆ

1. Ոռոգման ջրագծի լայնական կտրվածքները տես թերթ 3-ում,
2. Ոռոգման ջրագծի մասնագիրը տես թերթ 3-ում,
3. Նախագծվող խողովակի միացման հանգույց (Հ-1 - Հ-3) գոյություն ունեցող խողովակին տես թերթ 2-ում
4. Ջրթող հանգույցի սխեման, դատարկման հանգույցի սխեման, սողանիկի միացման սխեման տես թերթ 2-ում,
5. Ջրթող հանգույցների տեղադրման նշակետերը տես թերթ 2-ում
6. Ոռոգման ցանցի այն հատվածները, որոնք հնարավոր չէ դատարկել ինքնահոս եղանակով, անհրաժեշտ է դատարկել խողովակաշարում օդի մղման միջոցով

	ԵՐԵՎԱՆ ՔԱՂԱՔԻ ԱՋԱՓՆՅԱԿ ՎԱՐՉԱԿԱՆ ՇՐՋԱՆԻ ԼԵՆԻՆԳՐԱԴՅԱՆ 32 ՀԵՆՔԻ ԲԱԿՈՒՄ, ԽԱՂԱՀՐԱՊԱՐԱԿԻ ԿԱՌՈՒՑՄԱՆ ԱՇԽԱՏԱՆՔՆԵՐ			ՊԱՅՄԱՆԱԳԻՐ «ԵՔ-ԲԸԱՇՁԲ-16/136-1»		
			ՈՌՈԳՈՒՄ	Փուլ	Թերթ	Թերթեր
ՏՆՕՐԵՆ	Լ.ԳՐԻԳՈՐՅԱՆ			ԱՆ	Ռ-1	3
ՆԱԽԱԳԾԵՑ	Գ.ԳՐԻԳՈՐՅԱՆ		ՏԱՐԱԾՔԻ ԳԼԽԱՎՈՐ ՀԱՏԱԿԱԳԻԾ, Մ 1:200	«Թ.Ա.Հ.Գ. ԳՐԻԳ» ՍՊԸ		

Հ-1

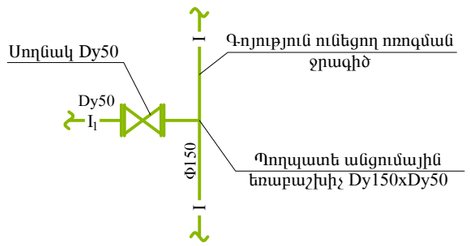

Դատարկման հանգույցի սխեմա

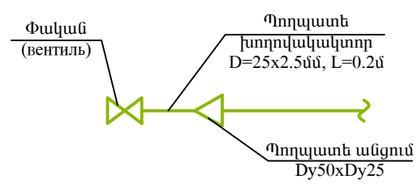

Ջրթող հանգույցի սխեմա

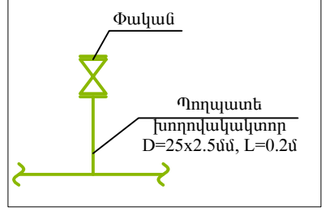

Հ-2, Հ-3

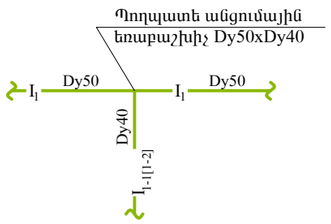

ԴԱՏԱՐԿՄԱՆ ՀԱՆԳՈՒՅՑԻ ՄԱՄՆԱԳԻՐ

Հ/Հ	Ա Ն Վ Ա Ն Ո Ւ Մ	Չափ. միավոր	Քանակ
1	2	3	4
1	Պողպատե (St) էլ. եռակցվող խողովակակտոր, միակողմանի պարուրակով D=25x2.5մմ, ГОСТ 10704-91	գծմ	0.2
2	Փական (вентиль), Dy25 PN = 1.0 ՄՊա	հատ	1
3	Պողպատե անցում □□40XDy25	հատ	1

ՋՐԹՈՂ ՀԱՆԳՈՒՅՑԻ ՄԱՄՆԱԳԻՐ

Հ/Հ	Ա Ն Վ Ա Ն Ո Ւ Մ	Չափ. միավոր	Քանակ
1	2	3	4
1	Պողպատե (St) էլ. եռակցվող խողովակակտոր, միակողմանի պարուրակով D=25x2.5մմ, ГОСТ 10704-91	գծմ	0.2
2	Փական, DN25 PN = 1.0 ՄՊա	հատ	1
3	□□40-100xDN25 Պողպատե (St) խողովակների միացում էլ. եռակցմամբ	տեղ	1

ՍՈՂԱՆԻԿ
Մ 1:20

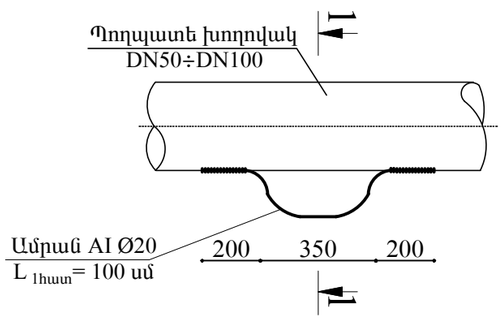

ԿՏՐՎԱԾՔ 1-1
Մ 1:20

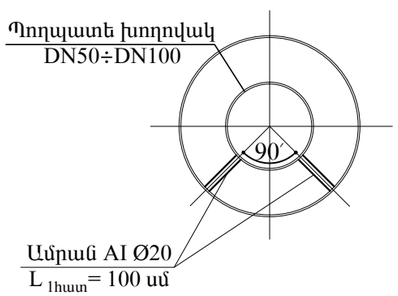

Սողանիկ միացման սխեմա

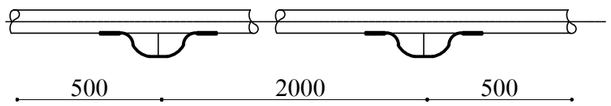

ՍՈՂԱՆԻԿԻ ԻՐԱԿԱՆԱՑՄԱՆ ՄԱՄՆԱԳԻՐ

Հ/Հ N	Ա Ն Վ Ա Ն Ո Ւ Մ	Չափ. միավոր	ՔԱՆ
1	2	3	4
1	AI Ø20, L=1.0մ (2հատ)	կգ	4.92
2	L=150մմ եռակցման կարի իրականացում	տեղ	4

ԾԱՆՈԹՈՒԹՅՈՒՆ

1. Ջրթող հանգույցների տեղադրման նշակետերն են՝
- Ոռոգման ջրագիծ 1-ի I_1 ՆԿ0+10, ՆԿ0+32, ՆԿ0+40, ՆԿ0+52, ՆԿ0+70, ՆԿ0+77, ՆԿ0+88
- Ոռոգման ջրագիծ 1-1-ի I_{1-1} ՆԿ0+08, ՆԿ0+16
- Ոռոգման ջրագիծ 1-2-ի I_{1-2} ՆԿ0+08, ՆԿ0+16

2. Նախագծվող I_1 ջրագծի վերջում նախատեսել խողովակաշարի դատարկման հանգույց
3. Սալահատակների, եզրաքարերի ծավալները ներառված են ճարտարապետական մասում

ԵՐԵՎԱՆ ՔԱՂԱՔԻ ԱԶԱՓՆՅԱԿ ՎԱՐՉԱԿԱՆ ՇՐՋԱՆԻ ԼԵՆԻՆԳՐԱԴՅԱՆ 32 ՇԵՆՔԻ ԲԱԿՈՒՄ, ԽԱՂԱՀՐԱՊԱՐԱԿԻ ԿԱՌՈՒՅՑԱՆ ԱՇԽԱՏԱՆՔՆԵՐ			ՊԱՅՄԱՆԱԳԻՐ «ԵՔ-ԲԸԱՇՁԲ-16/136-1»		
		ՈՌՈԳՈՒՄ	Փուլ	Թերթ	Թերթեր
ՏՆՕՐԵՆ	Լ.ԳՐԻԳՈՐՅԱՆ		ԱՆ	Ո-2	3
ՆԱԽԱԳԾԵՑ	Գ.ԳՐԻԳՈՐՅԱՆ	ՍԽԵՄԱՆԵՐ, ՄԱՄՆԱԳՐԵՐ	«Թ.Ա.Հ.Գ. ԳՐԻԳ» ՍՊԸ		

ՄԱՍՆԱԳԻՐ

Հ/Հ	ԱՆՎԱՆՈՒՄ	Չափ. միավոր	ՋՐԱԳԻԾ-1		ՋՐԱԳԻԾ-1-1		ՋՐԱԳԻԾ-1-2		Ծանոթ.	Ընդհ. քանակ
			I_1	Հ-1	I_{1-1}	Հ-2	I_{1-2}	Հ-3		
1	2	3	4	5	6	7	8	9	10	11
1	Պողպատե էլ. եռակցվող խողովակներ 57x3.5	գծմ	95.0	-	-	-	-	-	ГОСТ 10704-91	95.0
2	Պողպատե էլ. եռակցվող խողովակներ 48x3.3	գծմ	-	-	16.0	-	16.0	-	ГОСТ 10704-91	32.0
3	Սողնակ, Dy50 PN = 1.0 ՄՊա	հատ	-	1	-	-	-	-	-	1
4	Ջրթող հանգույց	կոմպ.	7	-	2	-	2	-	-	11
5	Դատարկման հանգույց	կոմպ.	1	-	-	-	-	-	-	1
6	Պողպատե անցումային եռաբաշխիչ Dy150xDy50	հատ	-	1	-	-	-	-	ГОСТ 17375-83	1
7	Պողպատե անցումային եռաբաշխիչ Dy50xDy40	հատ	-	-	-	1	-	1	ГОСТ 17375-83	2
8	Պողպատե եռաբաշխիչ Dy50	հատ	-	-	-	-	-	-	ГОСТ 17375-83	-
9	Պողպատե անցում Dy50xDy40	հատ	-	-	-	-	-	-	ГОСТ 17375-83	-
10	Պողպատե արմունկ Dy50, α=90 °	հատ	18	-	2	-	2	-	ГОСТ 17375-83	22
11	Պողպատե արմունկ Dy50, α=45 °	հատ	12	-	2	-	2	-	ГОСТ 17375-83	16
12	Պողպատե կցաշուրթ Dy50	հատ	-	2	-	-	-	-	ГОСТ 12822-80	2
13	Պնդօղակ (гайка) M16	կգ	-	0.336	-	-	-	-	ГОСТ 12822-80	0.336
14	Հեղույս (болт) M16	կգ	-	1.176	-	-	-	-	ГОСТ 12822-80	1.176

ՈՌՈԳՄԱՆ ՋՐԱԳԻԾ - 1, (I_1)
ԽՐԱՄՈՒՂՈՒ ԼԱՅՆԱԿԱՆ ԿՏՐՎԱԾՔ
ՆԿ0+44 ÷ ՆԿ0+46, ՆԿ0+64 ÷ ՆԿ0+67
[I_1]

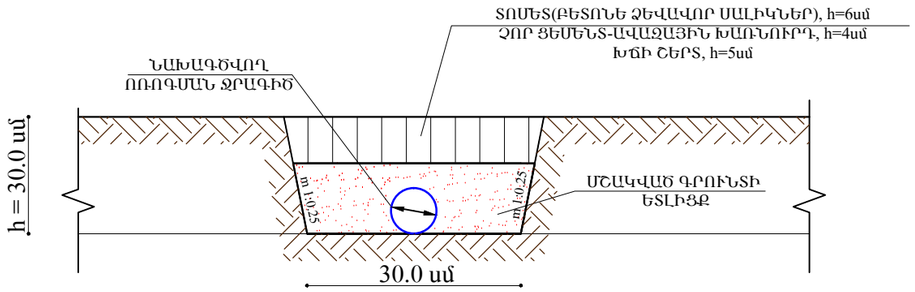

ԵՐԵՎԱՆ ՔԱՂԱՔԻ ԱՋԱՓՆՅԱԿ ՎԱՐՉԱԿԱՆ ՇՐՋԱՆԻ ԼԵՆԻՆԳՐԱԴՅԱՆ 32 ՇԵՆՔԻ ԲԱԿՈՒՄ, ԽԱՂԱՀՐԱՊԱՐԱԿԻ ԿԱՌՈՒՑՄԱՆ ԱՇԽԱՏԱՆՔՆԵՐ			ՊԱՅՄԱՆԱԳԻՐ «ԵՔ-ԲԸԱՇՁԲ-16/136-1»	
		ՈՌՈԳՈՒՄ	Փուլ	Թերթ	Թերթեր
ՏՆՕՐԵՆ	Լ.ԳՐԻԳՈՐՅԱՆ	ՄԱՄՆԱԳԻՐ, ԽՐԱՄՈՒՂԻՆԵՐԻ ԼԱՅՆԱԿԱՆ ԿՏՐՎԱԾՔՆԵՐ	ԱՆ	Ռ-3	3
ՆԱԽԱԳԾԵՑ	Գ.ԳՐԻԳՈՐՅԱՆ		«Թ.Ա.Հ.Գ. ԳՐԻԳ» ՍՊԸ		